令和5年度　市道7553号線月見橋架け替えに伴う仮設道路設置工事

松本市　笹部4丁目

数　量　計　算　書

松　本　市

工 事 数 量 総 括 表

工事名	令和5年度　市道7553号線月見橋架け替えに伴う仮設道路設置工事　松本市　笹部4丁目	事業区分	
		工事区分	仮設道路

工事区分･工種･種別	規　格		単位	当初数量	数量増減	摘　要
仮設道路工						
道路土工						
掘削工						
オープン掘削		= 796.9	m^3	800		
小規模掘削		= 65.4	m^3	70		
盛土工						
路床盛土	流用土	= 1384.3	m^3	1400		
路体盛土	流用土	= 1638.5	m^3	1600		
購入土	RC-40	= 1585.5	m^3	1600		
法面整形工						
切土整形		= 199.5	m^2	200		
盛土整形		= 635.9	m^2	640		
作業土工						
床掘		= 292.5	m^3	290		
埋戻	小規模	= 40.7	m^3	40		
埋戻	1.0≦W＜4.0m	= 159.9	m^3	160		
基面整正		集水桝工(13)(14)(15)+L型擁壁 1.4+1.4+1.5+60.7 = 65.0	m^2	65		

工 事 数 量 総 括 表

工事名	令和5年度　市道7553号線月見橋架け替えに伴う仮設道路設置工事　松本市　笹部4丁目	事業区分	
		工事区分	仮設道路

工事区分･工種･種別	規　格		単位	当初数量	数量増減	摘　要
擁壁工						
鋼製L型擁壁	H2.0～H3.0	= 85.6	㎡	86		
鋼製L型擁壁	H3.0超	= 40.7	㎡	41		
プレキャスト擁壁	2.0mを超え3.5m以下	= 23.5	m	24		
材料費			式	1		
鋼製L型擁壁	H.2000	= 3.0	m	3		
鋼製L型擁壁	H.2500	= 5.0	m	5		
鋼製L型擁壁	H.3000	= 19.0	m	19		
鋼製L型擁壁	H.3500	= 11.0	m	11		
端部壁面材(側面板)	EX-50×200×6×6	= 26.0	枚	26		
天端調整面材(L型)	H=0.6m	= 38.0	m	38		
天端側面板		= 4.0	枚	4		
L型擁壁	H3300　B2300　L=2.0m	= 2.0	個	2		
L型擁壁	H3300　B2300　L=1.5m	= 1.0	個	1		
L型擁壁	H3400　B2350　L=2.0m	= 4.0	個	4		
L型擁壁	H3500　B2450　L=2.0m	= 5.0	個	5		
排水構造物工						
側溝工						
ベンチフリューム	BF300	= 14.9	m	15		
VS側溝	300×300	= 107.6	m	108		
コンクリート蓋	T-25(L=500mm)	= 97.0	枚	97		

工 事 数 量 総 括 表

工事名	令和5年度　市道7553号線月見橋架け替えに伴う仮設道路設置工事　松本市　笹部4丁目	事業区分	
		工事区分	仮設道路

工事区分･工種･種別	規　格		単位	当初数量	数量増減	摘　要
グレーチング蓋	T-25(L=500mm)	= 11.0	枚	11		
プレキャストL型側溝	PL2-B250B-H100	= 31.9	m	32		
集水桝工						
集水桝 (13)	B800-L800-H900	1.0	箇所	1		
コンクリート	18-8-25BB	= 0.69	m^3	1		
グレーチング蓋	T-25　800-800用	= 1.0	枚	1		
集水桝 (14)	B800-L800-H800	1.0	箇所	1		
コンクリート	18-8-25BB	= 0.64	m^3	1		
グレーチング蓋	T-25　800-800用	= 1.0	枚	1		
集水桝 (15)	B1000-L500-H600	1.0	箇所	1		
コンクリート	18-8-25BB	= 0.65	m^3	1		
グレーチング蓋	T-25　500-500用	= 2.0	枚	2		
縦排水工						
コンクリート	18-8-40BB	現場打ち水路+小口止め　= 7.3	m^3	7		
型枠	無筋構造物	現場打ち水路+小口止め　= 8.1	m^2	8		
現場打ち基礎コンクリート		= 0.1	m^3	0.1		
ブロック積擁壁	間知ブロック　控長35cm	= 5.9	m^2	6		
裏込め砕石	RC-40	= 1.8	m^3	2		
天端コンクリート		= 0.1	m^3	0.1		
コンクリート	18-8-25BB	シールコンクリート　= 0.03	m^3	0.1		

工 事 数 量 総 括 表

工事名	令和5年度　市道7553号線月見橋架け替えに伴う仮設道路設置工事　松本市　笹部4丁目	事業区分	
		工事区分	仮設道路

工事区分･工種･種別	規　格		単位	当初数量	数量増減	摘　要
構造物撤去工						
防護柵撤去工						
防護柵撤去	ガードレール(土中用)	= 169.2	m	169		
コンクリート構造物取壊し						
コンクリート	無筋＋二次製品	= 131.4	m^3	131		
構造物取壊し工						
舗装版切断	車道部 t=10cm	= 38.3	m	38		
舗装版破砕	車道部 t=10cm	= 1363.7	m^2	1360		
殻運搬処理工						
殻運搬	AS殻	= 136.4	m^3	136		
殻運搬	二次製品(鉄筋コンクリート)	= 13.6	m^3	14		
殻運搬	無筋コンクリート	= 117.8	m^3	118		
ガードレール運搬	C付4～4.5t積、2.4吊	= 1.0	回	1		
処分	AS殻	= 313.7	t	314		
処分	二次製品	= 34.0	t	34		
処分	無筋コンクリート	= 276.8	t	277		
処分	H3	= 2.7	t	3		
舗装工						
舗装準備工						
不陸整正	補足材無　W≦1.5m	= 13.7	m^2	14		

工　事　数　量　総　括　表

工事名	令和5年度　市道7553号線月見橋架け替えに伴う仮設道路設置工事　　松本市　笹部4丁目	事業区分	
		工事区分	仮設道路

工事区分･工種･種別	規　格		単位	当初数量	数量増減	摘　要
不陸整正	補足材無　1.5m＜W	= 440.5	m^2	441		
路盤工(車道部)						
下層路盤	再生砕石RC40　t=12cm	= 1728.5	m^2	1730		
上層路盤	粒調砕石M25　t=10cm	= 1728.5	m^2	1730		
アスファルト舗装工(車道部)						
表層	再生密粒度AS20F t=5cm	= 1728.6	m^2	1730		
路盤工(歩道部)						
凍上抑制層	再生砕石RC40　t=15cm	= 150.1	m^2	150		
路盤	再生砕石RC40　t=10cm	= 150.1	m^2	150		
アスファルト舗装工(歩道部)						
表層	再生細粒度AS13 t=3cm	= 150.1	m^2	150		
付属施設工						
防護柵工						
ガードレール	Gr-C-4E　曲線部無	109.1　-　5.7 = 103.4	m	103		
ガードレール	Gr-C-4E　曲線部有	= 5.7	m	6		
ガードレール	Gr-C-2B	= 23.5	m	24		
転落防止柵	土中建込 H=1.10m	= 81.5	m	82		

工　事　数　量　総　括　表

工事名	令和5年度　市道7553号線月見橋架け替えに伴う仮設道路設置工事　松本市　笹部4丁目	事業区分	
		工事区分	仮設道路

工事区分･工種･種別	規　格		単位	当初数量	数量増減	摘　要
区画線工						
区画線工						
ペイント式区画線	機･労のみ　白色実線 ペイント式W=15cm	= 1154.0	m	1150		
ペイント式区画線	材料費のみ　白色実線 ペイント式W=15cm	= 724.0	m	720		
溶融式区画線(ゼブラ)	機･労のみ　白色実線 溶融式W=45cm	= 18.0	m	18		
溶融式区画線(ゼブラ)	材料費　白色実線 溶融式W=45cm	= 11.0	m	11		
溶融式区画線(15cm換算)	機･労のみ　白色実線 溶融式W=15cm換算	= 30.0	m	30		
溶融式区画線(15cm換算)	材料費のみ　白色実線 溶融式W=15cm換算	= 19.0	m	19		
仮設工						
交通管理工						
交通誘導員	B	= 360.0	人･日	360		
技術管理費						
地質調査費						
平板載荷試験		= 3.0	箇所	3		

道路土工数量集計表

種　別	規格	単 位	数　量	摘　要
道路土工				
掘削工				
オープン掘削	C1	m^3	796.9	50.7+746.2
片切掘削	C2	m^3	65.4	37.3+28.1
床掘	W1	m^3	292.5	82.8+209.7
控除	As版破砕③422.4×0.1=42.2m3 Co殻134.3m3　合計176.5m3	m^3	-176.5	
C：掘削計		m^3	978.3	
盛土工				
路床盛土	B1	m^3	1384.3	784.8+552.7+46.8
路体盛土	B2	m^3	1638.5	1091.8+515.4+31.3
埋戻(W2)	1＞W	m^3	40.7	20.4+20.3
埋戻(W3)	1≦W＜4	m^3	159.9	38.6+121.3
B：盛土計		m^3	3223.4	
残土処理工		m^3	-2603.3	C-B/0.9
法面整形工				
切土整形	L1	m^2	199.5	7.4+192.1
盛土整形	L2	m^2	635.9	358.5+200.0+77.4
不足土算出	現場内の土砂　750m3			
	掘削土-埋戻(W2)/0.9-埋戻(W3)/0.9 986.6-40.7/0.9-159.9/0.9 =	763.7		
	路体盛土-763.7×0.9 1638.5-763.7×0.9 =	951.2		
不足土計	路体盛土不足土+路床盛土-現場内土砂 951.2+1384.3-750 =	1585.5		

土工計算書(仮設道路本線)

測点	点間距離	C1:オープン掘削			C2：片切掘削		
		断面	平均	体積	断面	平均	体積
0 + 0.0	0.0	0.0			0.0		
0 + 6.4	6.4	0.0	0.00	0.0	0.0	0.00	0.0
1 + 4.7	18.3	0.0	0.00	0.0	0.0	0.00	0.0
2 + 3.0	18.3	0.0	0.00	0.0	0.0	0.00	0.0
2 + 15.4	12.4	0.0	0.00	0.0	0.0	0.00	0.0
2 + 15.4	0.0	0.0	0.00	0.0	0.0	0.00	0.0
3 + 7.4	12.0	0.0	0.00	0.0	0.0	0.00	0.0
3 + 16.3	8.9	0.0	0.00	0.0	0.0	0.00	0.0
4 + 0.0	3.7	0.0	0.00	0.0	0.0	0.00	0.0
4 + 11.7	11.7	0.0	0.00	0.0	0.0	0.00	0.0
4 + 13.7	2.0	0.0	0.00	0.0	0.0	0.00	0.0
小計				0.0			0.0

土工計算書(仮設道路本線)

測点	点間距離	B1:路床盛土			B2：路体盛土		
		断面	平均	体積	断面	平均	体積
0 + 0.0	0.0	0.0			0.1		
0 + 6.4	6.4	0.1	0.05	0.3	0.0	0.05	0.3
1 + 4.7	18.3	3.6	1.85	33.9	0.0	0.00	0.0
2 + 3.0	18.3	14.1	8.85	162.0	7.8	3.90	71.4
2 + 15.4	12.4	14.6	14.35	177.9	25.7	16.75	207.7
2 + 15.4	0.0	13.3	13.95	0.0	21.5	23.60	0.0
3 + 7.4	12.0	13.3	13.30	159.6	27.1	24.30	291.6
3 + 16.3	8.9	13.3	13.30	118.4	27.1	27.10	241.2
4 + 0.0	3.7	11.8	12.55	46.4	29.8	28.45	105.3
4 + 11.7	11.7	2.2	7.00	81.9	0.0	14.90	174.3
4 + 13.7	2.0	2.2	2.20	4.4	0.0	0.00	0.0
小計				784.8			1091.8

土工計算書(仮設道路本線)

測点	点間距離	W1:床掘			W2：埋戻(1>W)		
		断面	平均	体積	断面	平均	体積
0 + 0.0	0.0	0.3			0.3		
0 + 6.4	6.4	0.9	0.60	3.8	0.3	0.30	1.9
1 + 4.7	18.3	0.0	0.45	8.2	0.0	0.15	2.7
2 + 3.0	18.3	0.0	0.00	0.0	0.0	0.00	0.0
2 + 15.4	12.4	0.0	0.00	0.0	0.0	0.00	0.0
2 + 15.4	0.0	2.3	1.15	0.0	0.4	0.20	0.0
3 + 7.4	12.0	3.4	2.85	34.2	0.8	0.60	7.2
3 + 16.3	8.9	3.4	3.40	30.3	0.8	0.80	7.1
4 + 0.0	3.7	0.0	1.70	6.3	0.0	0.40	1.5
4 + 11.7	11.7	0.0	0.00	0.0	0.0	0.00	0.0
4 + 13.7	2.0	0.0	0.00	0.0	0.0	0.00	0.0
小計				82.8			20.4

土工計算書(仮設道路本線)

測点	点間距離	W3:埋戻(1≦W<4)					
		断面	平均	体積			
0 + 0.0	0.0	0.0					
0 + 6.4	6.4	0.0	0.00	0.0			
1 + 4.7	18.3	0.0	0.00	0.0			
2 + 3.0	18.3	0.0	0.00	0.0			
2 + 15.4	12.4	0.0	0.00	0.0			
2 + 15.4	0.0	1.9	0.95	0.0			
3 + 7.4	12.0	2.6	2.25	27.0			
3 + 16.3	8.9	0.0	1.30	11.6			
4 + 0.0	3.7	0.0	0.00	0.0			
4 + 11.7	11.7	0.0	0.00	0.0			
4 + 13.7	2.0	0.0	0.00	0.0			
小計				38.6			

土工計算書(仮設道路本線)

測点	点間距離	L1：切土整形			L2：盛土整形		
		法長	平均	面積	長さ	平均	面積
0 + 0.0	0.0	0.0			0.2		
0 + 6.4	6.4	0.0	0.00	0.0	0.3	0.25	1.6
1 + 4.7	18.3	0.0	0.00	0.0	1.6	0.95	17.4
2 + 3.0	18.3	0.0	0.00	0.0	4.6	3.10	56.7
2 + 15.4	12.4	0.0	0.00	0.0	10.6	7.60	94.2
2 + 15.4	0.0	0.0	0.00	0.0	5.3	7.95	0.0
3 + 7.4	12.0	0.0	0.00	0.0	5.9	5.60	67.2
3 + 16.3	8.9	0.0	0.00	0.0	5.9	5.90	52.5
4 + 0.0	3.7	0.0	0.00	0.0	6.0	5.95	22.0
4 + 11.7	11.7	0.0	0.00	0.0	1.5	3.75	43.9
4 + 13.7	2.0	0.0	0.00	0.0	1.5	1.50	3.0
小計				0.0			358.5

土工計算書(仮設道路右岸取付道路)

測点	点間距離	C1:オープン掘削			C2：片切掘削		
		断面	平均	体積	断面	平均	体積
0 + 2.0	2.0	0.0		0.0	0.0		0.0
1 + 2.9	20.9	0.0	0.00	0.0	0.0	0.00	0.0
2 + 2.6	19.7	0.0	0.00	0.0	2.1	1.05	20.7
2 + 15.8	13.2	4.1	2.05	27.1	0.0	1.05	13.9
3 + 0.0	4.2	3.3	3.70	15.5	0.0	0.00	0.0
3 + 0.8	0.8	2.4	2.85	2.3	0.0	0.00	0.0
3 + 5.6	4.8	0.0	1.20	5.8	0.0	0.00	0.0
3 + 10.4	4.8	0.0	0.00	0.0	0.0	0.00	0.0
3 + 18.4	8.0	0.0	0.00	0.0	0.0	0.00	0.0
4 + 0.0	1.6	0.0	0.00	0.0	0.0	0.00	0.0
4 + 19.4	19.4	0.0	0.00	0.0	0.0	0.00	0.0
5 + 0.0	0.6	0.0	0.00	0.0	0.0	0.00	0.0
5 + 15.1	15.1	0.0	0.00	0.0	0.0	0.00	0.0
6 + 0.0	4.9	0.0	0.00	0.0	1.1	0.55	2.7
小計				50.7			37.3

土工計算書(仮設道路右岸取付道路)

測点	点間距離	B1:路床盛土			B2：路体盛土		
		断面	平均	体積	断面	平均	体積
0 + 2.0	0.0	6.9		0.0	4.8		0.0
1 + 2.9	20.9	11.4	9.15	191.2	5.7	5.25	109.7
2 + 2.6	19.7	0.0	5.70	112.3	0.0	2.85	56.1
2 + 15.8	13.2	0.0	0.00	0.0	0.0	0.00	0.0
3 + 0.0	4.2	0.0	0.00	0.0	0.0	0.00	0.0
3 + 0.8	0.8	0.0	0.00	0.0	0.0	0.00	0.0
3 + 5.6	4.8	7.2	3.60	17.3	18.0	9.00	43.2
3 + 10.4	4.8	8.1	7.65	36.7	19.5	18.75	90.0
3 + 18.4	8.0	0.0	4.05	32.4	0.0	9.75	78.0
4 + 0.0	1.6	0.0	0.00	0.0	0.0	0.00	0.0
4 + 19.4	19.4	5.4	2.70	52.4	6.7	3.35	65.0
5 + 0.0	0.6	6.0	5.70	3.4	4.0	5.35	3.2
5 + 15.1	15.1	6.0	6.00	90.6	4.0	4.00	60.4
6 + 0.0	4.9	0.7	3.35	16.4	0.0	2.00	9.8
小計				552.7			515.4

土工計算書(仮設道路右岸取付道路)

測点	点間距離	W1:床掘			W2：埋戻(W<1)		
		断面	平均	体積	断面	平均	体積
0 + 2.0	0.0	6.3		0.0	0.1		0.0
1 + 2.9	20.9	4.1	5.20	108.7	0.6	0.35	7.3
2 + 2.6	19.7	0.0	2.05	40.4	0.0	0.30	5.9
2 + 15.8	13.2	0.0	0.00	0.0	0.0	0.00	0.0
3 + 0.0	4.2	0.0	0.00	0.0	0.0	0.00	0.0
3 + 0.8	0.8	0.0	0.00	0.0	0.0	0.00	0.0
3 + 5.6	4.8	0.0	0.00	0.0	0.0	0.00	0.0
3 + 10.4	4.8	0.0	0.00	0.0	0.0	0.00	0.0
3 + 18.4	8.0	0.0	0.00	0.0	0.0	0.00	0.0
4 + 0.0	1.6	0.0	0.00	0.0	0.0	0.00	0.0
4 + 19.4	19.4	0.0	0.00	0.0	0.0	0.00	0.0
5 + 0.0	0.6	3.4	1.70	1.0	0.4	0.20	0.1
5 + 15.1	15.1	3.4	3.40	51.3	0.4	0.40	6.0
6 + 0.0	4.9	0.0	1.70	8.3	0.0	0.20	1.0
小計				209.7			20.3

土工計算書(仮設道路右岸取付道路)

測点	点間距離	W3:埋戻(1≦W<4)					
		断面	平均	体積			
0 + 2.0	0.0	3.5		0.0			
1 + 2.9	20.9	1.8	2.65	55.4			
2 + 2.6	19.7	0.0	0.90	17.7			
2 + 15.8	13.2	0.0	0.00	0.0			
3 + 0.0	4.2	0.0	0.00	0.0			
3 + 0.8	0.8	0.0	0.00	0.0			
3 + 5.6	4.8	0.0	0.00	0.0			
3 + 10.4	4.8	0.0	0.00	0.0			
3 + 18.4	8.0	0.0	0.00	0.0			
4 + 0.0	1.6	0.0	0.00	0.0			
4 + 19.4	19.4	0.0	0.00	0.0			
5 + 0.0	0.6	2.7	1.35	0.8			
5 + 15.1	15.1	2.7	2.70	40.8			
6 + 0.0	4.9	0.0	1.35	6.6			
小計				121.3			

土工計算書(仮設道路右岸取付道路)

測点	点間距離	L1：切土整形			L2：盛土整形		
		法長	平均	面積	長さ	平均	面積
0 + 2.0	0.0	0.0		0.0	1.5		0.0
1 + 2.9	20.9	0.0	0.00	0.0	1.4	1.45	30.3
2 + 2.6	19.7	0.0	0.00	0.0	0.0	0.70	13.8
2 + 15.8	13.2	0.6	0.30	4.0	0.0	0.00	0.0
3 + 0.0	4.2	0.3	0.45	1.9	0.0	0.00	0.0
3 + 0.8	0.8	0.5	0.40	0.3	0.0	0.00	0.0
3 + 5.6	4.8	0.0	0.25	1.2	6.3	3.15	15.1
3 + 10.4	4.8	0.0	0.00	0.0	6.2	6.25	30.0
3 + 18.4	8.0	0.0	0.00	0.0	0.0	3.10	24.8
4 + 0.0	1.6	0.0	0.00	0.0	0.0	0.00	0.0
4 + 19.4	19.4	0.0	0.00	0.0	6.6	3.30	64.0
5 + 0.0	0.6	0.0	0.00	0.0	1.0	3.80	2.3
5 + 15.1	15.1	0.0	0.00	0.0	0.4	0.70	10.6
6 + 0.0	4.9	0.0	0.00	0.0	3.3	1.85	9.1
小計				7.4			200.0

土工計算書(仮設道路右岸アンダーパス)

測点	点間距離	C1:オープン掘削			C2：片切掘削		
		断面	平均	体積	断面	平均	体積
0 + 0.0	0.0	0.0			0.0		
0 + 17.7	17.7	0.0	0.00	0.0	0.7	0.35	6.2
1 + 18.1	20.4	0.0	0.00	0.0	0.5	0.60	12.2
2 + 16.6	18.5	0.0	0.00	0.0	0.2	0.35	6.5
3 + 10.2	13.6	1.5	0.75	10.2	0.0	0.10	1.4
3 + 13.7	3.5	0.0	0.75	2.6	0.8	0.40	1.4
3 + 14.8	1.1	2.4	1.20	1.3	0.0	0.40	0.4
3 + 17.8	3.0	3.9	3.15	9.5	0.0	0.00	0.0
4 + 0.9	3.1	2.8	3.35	10.4	0.0	0.00	0.0
4 + 9.2	8.3	4.7	3.75	31.1	0.0	0.00	0.0
4 + 10.9	1.7	7.9	6.30	10.7	0.0	0.00	0.0
5 + 11.2	20.3	13.8	10.85	220.3	0.0	0.00	0.0
6 + 11.8	20.6	7.0	10.40	214.2	0.0	0.00	0.0
9 + 19.2	67.4	0.0	3.50	235.9	0.0	0.00	0.0
小計				746.2			28.1

土工計算書(仮設道路右岸アンダーパス)

測点	点間距離	B1:路床盛土			B2：路体盛土		
		断面	平均	体積	断面	平均	体積
0 + 0.0	0.0	0.0			0.0		
0 + 17.7	17.7	0.1	0.05	0.9	0.0	0.00	0.0
1 + 18.1	20.4	0.7	0.40	8.2	0.7	0.35	7.1
2 + 16.6	18.5	1.9	1.30	24.1	1.1	0.90	16.7
3 + 10.2	13.6	0.0	0.95	12.9	0.0	0.55	7.5
3 + 13.7	3.5	0.3	0.15	0.5	0.0	0.00	0.0
3 + 14.8	1.1	0.0	0.15	0.2	0.0	0.00	0.0
3 + 17.8	3.0	0.0	0.00	0.0	0.0	0.00	0.0
4 + 0.9	3.1	0.0	0.00	0.0	0.0	0.00	0.0
4 + 9.2	8.3	0.0	0.00	0.0	0.0	0.00	0.0
4 + 10.9	1.7	0.0	0.00	0.0	0.0	0.00	0.0
5 + 11.2	20.3	0.0	0.00	0.0	0.0	0.00	0.0
6 + 11.8	20.6	0.0	0.00	0.0	0.0	0.00	0.0
9 + 19.2	67.4	0.0	0.00	0.0	0.0	0.00	0.0
小計				46.8			31.3

土工計算書(仮設道路右岸アンダーパス)

測点	点間距離	L1：切土整形			L2：盛土整形		
		法長	平均	面積	法長	平均	面積
0 + 0.0	0.0	0.0			0.0		
0 + 17.7	17.7	0.0	0.00	0.0	0.7	0.35	6.2
1 + 18.1	20.4	0.0	0.00	0.0	1.9	1.30	26.5
2 + 16.6	18.5	0.0	0.00	0.0	1.6	1.75	32.4
3 + 10.2	13.6	0.0	0.00	0.0	0.0	0.80	10.9
3 + 13.7	3.5	0.4	0.20	0.7	0.6	0.30	1.1
3 + 14.8	1.1	0.5	0.45	0.5	0.0	0.30	0.3
3 + 17.8	3.0	0.7	0.60	1.8	0.0	0.00	0.0
4 + 0.9	3.1	0.7	0.70	2.2	0.0	0.00	0.0
4 + 9.2	8.3	1.2	0.95	7.9	0.0	0.00	0.0
4 + 10.9	1.7	1.4	1.30	2.2	0.0	0.00	0.0
5 + 11.2	20.3	3.0	2.20	44.7	0.0	0.00	0.0
6 + 11.8	20.6	2.3	2.65	54.6	0.0	0.00	0.0
9 + 19.2	67.4	0.0	1.15	77.5	0.0	0.00	0.0
小計				192.1			77.4

種　別	規格	単 位	数　量	摘　要
1号L型擁壁				
鋼製L型擁壁	H.3500	m	11.0	40.7 m2
鋼製L型擁壁	H.3000	m	11.0	36.1 m2
鋼製L型擁壁	H.2500	m	1.0	3.0 m2
天端調整面材(L型)	H=0.6m	m	23.0	
天端側面板		枚	2.0	
端部壁面材(側面板)	EX-50×200×6×6	枚	14.0	
2号L型擁壁				
鋼製L型擁壁	H.3000	m	8.0	27.8 m2
鋼製L型擁壁	H.2500	m	4.0	11.6 m2
鋼製L型擁壁	H.2000	m	3.0	7.1 m2
天端調整面材(L型)	H=0.6m	m	15.0	
天端側面板		枚	2.0	
端部壁面材(側面板)	EX-50×200×6×6	枚	12.0	
5号プレキャストL型擁壁工	2.0mを超え3.5m以下	m	23.5	
本体工(ガードレール基礎付)	H3.300　B2.300　L2.000	個	2.0	
	H3.300　B2.300　L1.500	個	1.0	
	H3.400　B2.350　L2.000	個	4.0	
	H3.500　B2.450　L2.000	個	5.0	
計		個	12.0	

5号プレキャストL型擁壁 数量計算

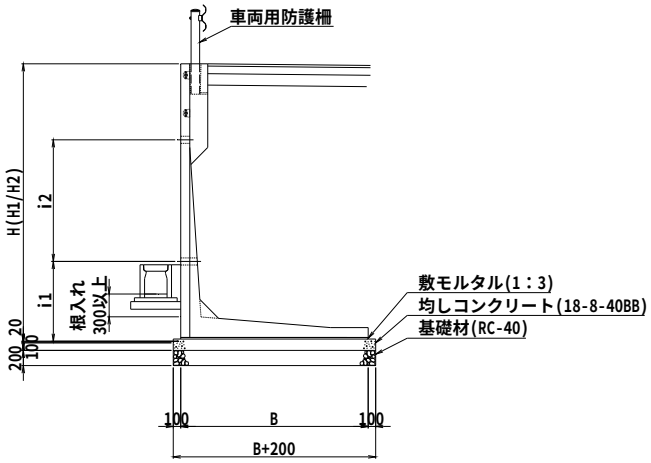

名　称	種　　別							単位	数　量
[1]　本体工									
製品	H3.300	B2.300	L2.000	ΣL4.000				個	2
	H3.300	B2.300	L1.500	ΣL1.500				個	1
	H3.400	B2.350	L2.000	ΣL8.000				個	4
	H3.500	B2.450	L2.000	ΣL10.000				個	5
合計			L23.500	m	(基礎延長)			個	12
[2]　基礎工									
敷モルタル	V_h =	0.020	×	B	×	L			
1：3 配合	V3.300=	0.020	×	2.300	×	5.500	= 0.253	m^3	
	V3.400=	0.020	×	2.350	×	8.000	= 0.376	m^3	
	V3.500=	0.020	×	2.450	×	10.000	= 0.490	m^3	
合計							1.119	m^3	1.12
均しコンクリート	V_h =	0.100	×	(B+0.2)	×	L			
18-8-40BB	V3.300=	0.100	×	2.500	×	5.500	= 1.375	m^3	
	V3.400=	0.100	×	2.550	×	8.000	= 2.040	m^3	
	V3.500=	0.100	×	2.650	×	10.000	= 2.650	m^3	
合計							6.065	m^3	6.07
型枠	A_h =	0.100	×	2	×	L			
	A3.300=	0.100	×	2	×	5.500	= 1.100	m^2	
	A3.400=	0.100	×	2	×	8.000	= 1.600	m^2	
	A3.500=	0.100	×	2	×	10.000	= 2.000	m^2	
合計							4.700	m^2	4.70

名　称	種　　別						単位	数　量
基礎材	A_h =	(B+0.2)	×	L				
RC-40	A3.300=	2.500	×	5.500	=	13.750	m^2	
t=20cm	A3.400=	2.550	×	8.000	=	20.400	m^2	
	A3.500=	2.650	×	10.000	=	26.500	m^2	
合計						60.650	m^2	60.65
基面整正	A_h =	(B+0.2)	×	L				
	A3.300=	2.500	×	5.500	=	13.750	m^2	
	A3.300=	2.550	×	8.000	=	20.400	m^2	
	A3.400=	2.650	×	10.000	=	26.500	m^2	
合計						60.650	m^2	60.65

側溝工数量集計表

種　別	規格	単 位	数　量	摘　要
作業土工				
基面整正		m^2	95.6	72.1+7.5+16.0
側溝工				
VS側溝300型	300×300	m	107.6	
ベンチフリューム	BF300	m	14.9	
プレキャストL型側溝	PL2-B250B-H100	m	31.9	
グレーチング蓋	T-20(L=500㎜)	枚	11	
コンクリート蓋	T-20(L=500㎜)	枚	97	

側溝工　計算書

断面図（自由勾配側溝300型）

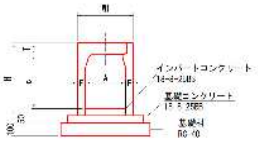

コンクリート蓋300用　　グレーチング蓋300用

車道用(T-25)

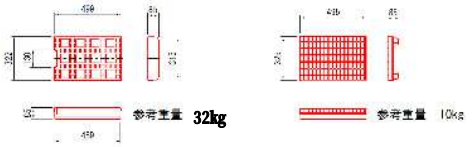

寸法表及び材料表（10m当たり）

呼び名 (幅×高)	寸法 (mm) A	C	W	W1	H	T	E	参考重量 (kg)	インバートコン (m3)	基礎コン (m3)	基礎砕石 (m2)	型枠 (m2)
300× 300	300	298	420	420	435	87	60	315	0.150	0.285	6.70	1.0
300× 400	300	398	420	420	535	87	60	371	0.150	0.285	6.70	1.0
300× 500	300	498	420	420	635	87	60	428	0.150	0.285	6.70	1.0
300× 600	300	598	430	420	735	87	65	514	0.150	0.285	6.70	1.0
300× 700	300	698	430	420	835	87	65	575	0.150	0.285	6.70	1.0

名　称	種　別	単　位	数　量
本体工 VS側溝300×300型	側溝延長調書より	m	107.6
基礎工			
ｲﾝﾊﾞｰﾄｺﾝｸﾘｰﾄ (18-8-25BB)	107.6 × 0.150 / 10m	m^3	1.61
基礎コンクリート (18-8-25BB)	107.6 × 0.285 / 10m	m^3	3.07
基礎型枠 (小型構造物)	107.6 × 1.00 / 10m	m^2	10.8
基礎材 t=10cm (再生砕石RC40)	107.6 × 6.70 / 10m	m^2	72.1
蓋掛工 グレーチング蓋	107.6 / 10 = 10.8	枚	11
コンクリート蓋	107.6 - 10.8 = 96.8	枚	97
作業土工			
基面整正	107.6 × 0.67	m^2	72.1

側溝工　計算書

断面図　(ベンチフリューム300型)

ベンチフリューム300　S=1:10

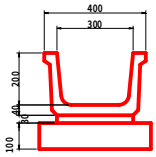

材　料　表

10m当り

名　称	規　格	単 位	数 量	参考重量
プレキャストU型側溝	BF300	本	4.98	146kg/本
調整モルタル	1:3	m^3	0.09	
基礎材	RC-40,t=10cm	m^2	5.00	

名　称	種　別	単 位	数 量
本体工 ベンチフリューム	14.9	本	14.9
基礎工			
調整モルタル (1：3)	14.9 × 0.09 / 10m	m^3	0.13
基礎材 t=10cm (再生砕石RC-40)	14.9 × 5.00 / 10m	m^2	7.5
作業土工			
基面整正	14.9 × 0.5	m^2	7.5

側溝工　計算書

断面図　(プレキャストL型側溝PL2-B250B-H100)

材　料　表

10m当り

名　称	規　　格	単 位	数 量	参考重量
プレキャストU型側溝	PL2-B250B-H100	個	16.5	58kg/個
調整モルタル	1:3	m^3	0.09	
基礎材	RC-40,t=10cm	m^2	5.00	

名　　称	種　　別	単　位	数　量
本体工 L型側溝	31.9　×　16.5　/　10m	個	52.6
基礎工			
調整モルタル (1：3)	31.9　×　0.09　/　10m	m^3	0.29
基礎材　t=10cm (再生砕石RC-40)	31.9　×　5.00　/　10m	m^2	16.0
作業土工			
基面整正	31.9　×　0.5	m^2	16.0

側溝工延長調書

NO.1

VS側溝300×300型				BF300型			
始　測　点	終　測　点	延　　長	備　　考	始　測　点	終　測　点	延　　長	備　　考
		92.5	市道5505号線(L)			14.9	市道5005号線(L)
		15.1	市道5005号線(L)				
計		107.6	m	計		14.9	m

側溝工延長調書

NO.2

プレキャストL型側溝									
始　測　点		終　測　点		延　　長	備　　考	始　測　点		終　測　点		区間延長	備　　考
				31.9	市道5505号線(R)						
計				31.9	m	計					

集水桝工数量集計表

種　別	規格	単 位	数　量	摘　要
作業土工				
基面整正		m^2	4.3	1.4+1.4+1.7
集水桝（13）	B800-L800-H900	箇所	1.0	
コンクリート	18-8-25BB	m^3	0.69	
型枠	小型構造物	m^2	8.0	
基礎材	再生砕石RC-40	m^2	1.4	
グレーチング蓋	T-25　800-800用	枚	1.0	
集水桝（14）	B800-L800-H800	箇所	1.0	
コンクリート	18-8-25BB	m^3	0.64	
型枠	小型構造物	m^2	7.2	
基礎材	再生砕石RC-40	m^2	1.4	
グレーチング蓋	T-25　800-800用	枚	1.0	

集水桝工数量集計表

種　別	規格	単 位	数　量	摘　要
集水桝（15）	B1000-L500-H600	箇所	1.0	
コンクリート	18-8-25BB	m^3	0.65	
型枠	小型構造物	m^2	7.2	
基礎材	再生砕石RC-40	m^2	1.5	
グレーチング蓋	T-25　500-500用	枚	2.0	

集水桝工(13)　計算書

集水桝(13)
B800-L800-H900

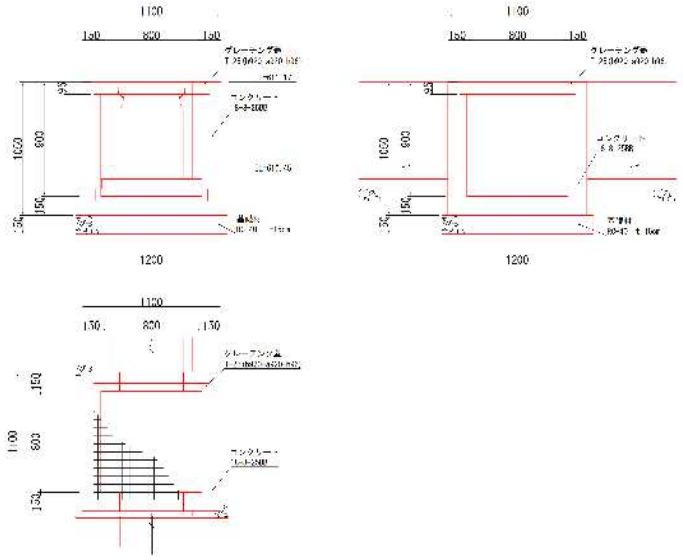

名　　称	種　　別	単　位	数　量
集水桝（13）	(B)　(L)　(H)　壁厚		
	0.80　0.80　0.90　0.15		
躯体工			
コンクリート (18-8-25BB)	1.10　×　1.10　×　1.05		
	―　0.80　×　0.80　×　0.90	m^3	0.69
型枠(小型構造物)	1.10　×　1.05　×　4		
	＋　0.80　×　1.05　×　4	m^2	8.0
基礎工			
基礎材 t=15cm	1.20　×　1.20	m^2	1.4
蓋掛工			
グレーチング蓋 (800*800用) T-25		枚	1
基面整正		m^2	1.4

集水桝工(14)　計算書

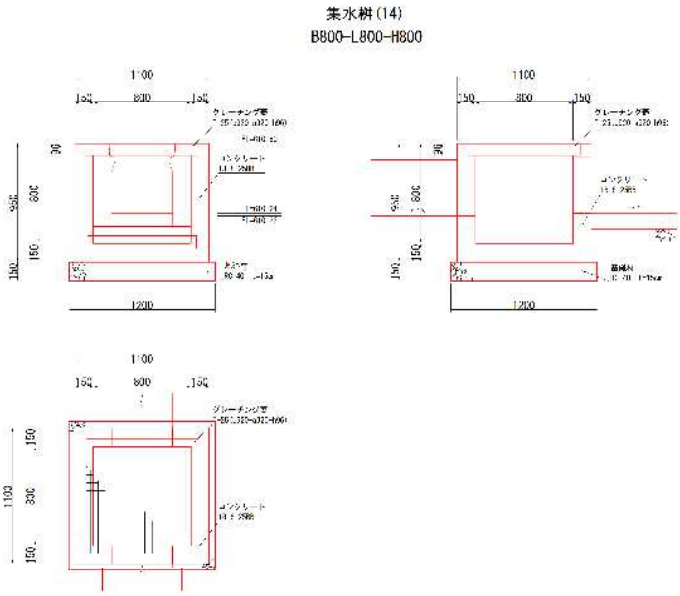

名　　称	種　　別	単　位	数　量
集水桝（14）	(B)　(L)　(H)　壁厚		
	0.80　0.80　0.80　0.15		
躯体工			
コンクリート (18-8-25BB)	1.10　×　1.10　×　0.95		
	―　0.80　×　0.80　×　0.80	m^3	0.64
型枠(小型構造物)	1.10　×　0.95　×　4		
	＋　0.80　×　0.95　×　4	m^2	7.2
基礎工			
基礎材 t=15cm	1.20　×　1.20	m^2	1.4
蓋掛工			
グレーチング蓋 (800*800用) T-25		枚	1
基面整正		m^2	1.4

集水桝工(15)　計算書

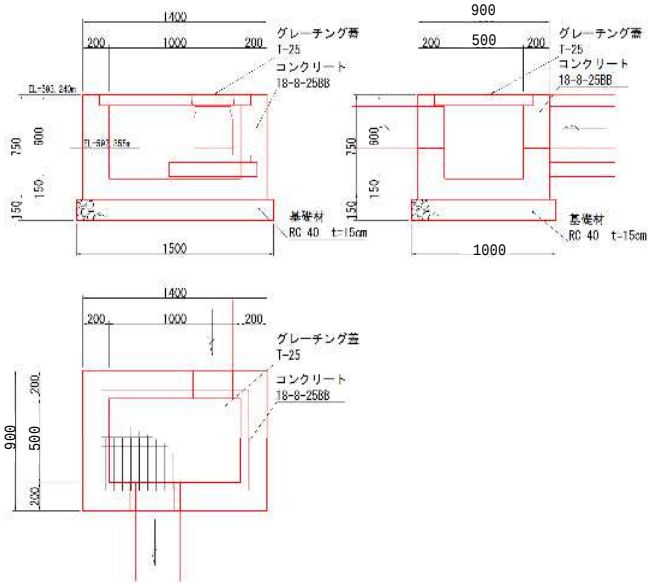

名　　称	種　　別	単　位	数　量
集水桝（15）	(B)　(L)　(H)　壁厚　底厚		
	1.00　0.50　0.60　0.20　0.15		
躯体工			
コンクリート			
(18-8-25BB)	1.40　×　0.90　×　0.75		
	―　1.00　×　0.50　×　0.60	m^3	0.65
型枠(小型構造物)	1.40　×　0.75　×　4		
	＋　1.00　×　0.75　×　4	m^2	7.2
基礎工			
基礎材　t=15cm	1.50　×　1.00	m^2	1.5
蓋掛工			
グレーチング蓋			
(500*500用) T-25		枚	2
基面整正		m^2	1.5

縦排水工　計算書

現場打ち水路

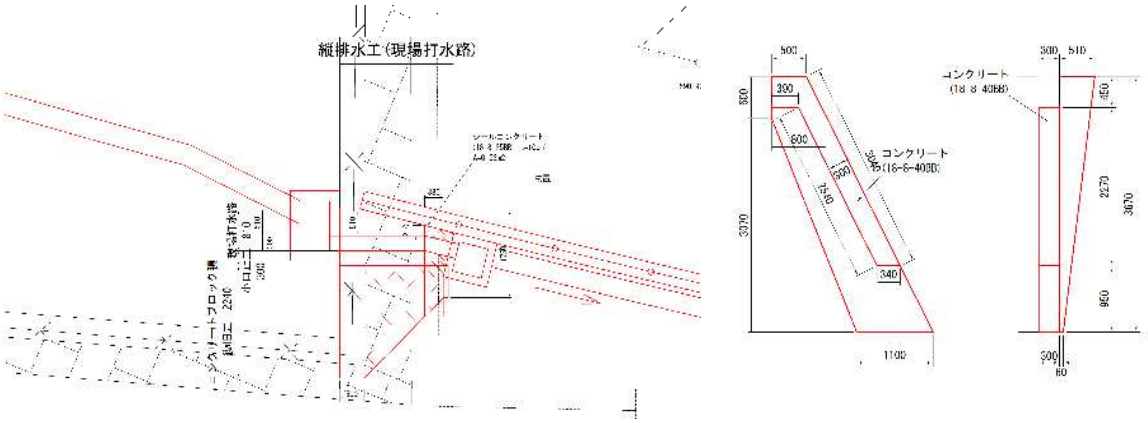

名　　称	種　　別	単　位	数　量
コンクリート	((0.50+0.80)/2×0.60+(0.80+1.10)/2×3.07×(0.30+0.51+0.30+0.06)/2×3.67)-((0.50+0.39)/2×0.60×0.30+(3.04+2.54)/2×0.30×0.30)	m^3	6.32
型枠	(0.51+0.06)/2×4.10+(0.50+0.39)/2×0.60+(3.04+2.54)/2×0.30+(1.06+0.34+2.54+0.39)×0.30	m^2	3.57
コンクリートブロック積復旧工			
コンクリートブロック控長35cm	(2.24+0.65)/2×4.10	m^2	5.92
胴込めコンクリート	5.92　×　0.230	m^3	1.36
裏込めコンクリート	5.92　×　0.15	m^3	0.89
裏込め材	5.92　×　0.3	m^3	1.8
天端コンクリート	(　0.50　+　0.30　)/2　×　0.09　×　2.24	m^3	0.08
土台工	(0.30　×　0.55　-　(　0.45　×　0.22　/　2　))　×0.65	m^3	0.08
基礎材	0.65　×　0.65	m^2	0.4
小口止工			
コンクリート	((0.50+0.80)/2×0.60+(0.80+1.10)/2×3.07)×0.3	m^3	0.99
型枠	((0.50+0.80)/2×0.60+(0.80+1.10)/2×3.07)+0.3×4.1	m^2	4.54
シールコンクリート	0.32　×　0.1	m^3	0.03

構造物撤去工数量集計表

NO.1

種　別	規格	単 位	数　量	摘　要
構造物取壊し工				
舗装版切断	アスファルト舗装　t=10cm	m	38.3	車道部
舗装版破砕	アスファルト舗装　t=10cm	m^2	1363.7	
コンクリート構造物取壊し（二次製品）	U型側溝300×300撤去	m^3	13.4	
	植樹桝撤去	m^3	0.2	
計		m^3	13.6	
コンクリート構造物取壊し（無筋）	現場打水路①撤去	m^3	8.3	
	歩車道境界ブロック(A種)撤去	m^3	2.9	
	ブロック積擁壁①撤去	m^3	97.2	
	ブロック積擁壁②撤去	m^3	9.4	
計		m^3	117.8	
合計	二次製品＋無筋	m^3	131.4	
殻運搬処理	AS殻	m^3	136.4	1363.7*0.1
	二次製品	m^3	13.6	
	無筋CO	m^3	117.8	
処分	AS殻	t	313.7	136.4×2.3t/m3
	二次製品CO	t	34.0	13.6×2.5t/m3
	無筋CO	t	276.8	117.8×2.35t/m3
防護柵撤去	ガードレール(土中用)	m	169.2	
	ガードレール重量	t	2.7	169.2m×16.0kg/m
運搬(発生品・支給品運搬)	C付4～4.5t積、2.4吊	回	1.0	
処分	H3	t	2.7	

構造物取壊し工　計算書

U型側溝300×300型撤去

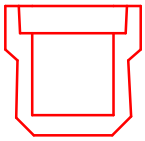

鉄筋コンクリート　V=0.11m3/m

名　　称	種　　別	単　位	数　量
本体工			
延長	延長調書より	m	121.8
鉄筋コンクリート			
	121.8　×　0.11	m^3	13.40

構造物取壊し工　計算書

現場打水路①撤去

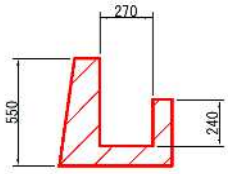

撤去数量
無筋コンクリート　V=0.15m3/m

名　　称	種　　別	単　位	数　量
本体工			
延長	延長調書より	m	55.1
無筋コンクリート			
	55.1　×　0.15	m^3	8.27

構造物取壊し工　計算書

歩車道境界ブロック(A種)撤去

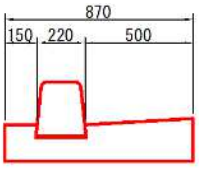

無筋コンクリート　V=0.20m3/m

名　　称	種　　別	単　位	数　量
本体工			
延長	延長調書より	m	14.4
無筋コンクリート			
	14.4　×　0.2	m^3	2.88

植樹桝撤去

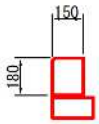

撤去数量
鉄筋コンクリート　V=0.05m3/m

名　　称	種　　別	単　位	数　量
本体工			
延長	延長調書より	m	3.1
鉄筋コンクリート			
	3.1　×　0.05	m^3	0.16

構造物取壊し工　計算書

ブロック積擁壁①撤去

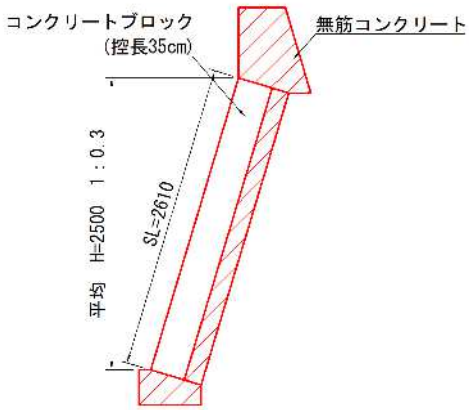

撤去数量

コンクリートブロック　A=2.61m2/m
無筋コンクリート　V=0.86m3/m

名　称	種　別	単　位	数　量
本体工	撤去長	m	54.8
コンクリートブロック 控長35cm	A ＝ 2.61 × 54.8	m^2	143.0
	V ＝ 143.0 × 0.35	m3	50.1
無筋コンクリート	V ＝ 0.86 × 54.8	m^3	47.1
合計		m3	97.2

構造物取壊し工　計算書

ブロック積擁壁②撤去

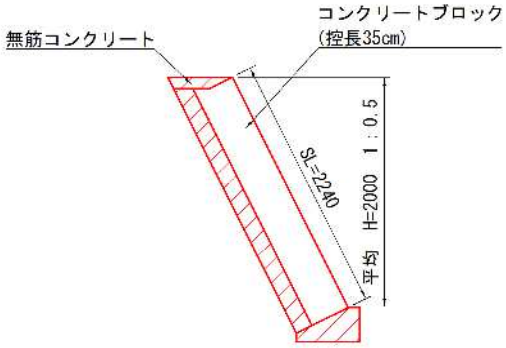

撤去数量

コンクリートブロック　A=2.24m2/m
無筋コンクリート　V=0.51m3/m

名　称	種　別	単　位	数　量
本体工	撤去長	m	7.3
コンクリートブロック 控長35cm	A ＝ 2.24 × 7.3	m^2	16.4
	V ＝ 16.4 × 0.35	m3	5.7
無筋コンクリート	V ＝ 0.51 × 7.3	m^3	3.7
合計		m3	9.4

撤去取壊し工延長調書

NO.1

舗装版破砕(t=10cm)　撤去取壊し工平面図より				舗装版切断(t=10cm)			
始　測　点	終　測　点	面積	備　　考	始　測　点	終　測　点	延　　長	備　　考
		425.9	As版破砕①			8.8	市道5505号線
		326.9	As版破砕②			4.8	〃
		422.4	As版破砕③			7.6	市道5005号線
		188.5	As版破砕④			9.0	〃
						4.3	
						3.8	
計		1363.7	m2	計		38.3	m

撤去取壊し工延長調書

NO.2

U型側溝300×300撤去								現場打水路①撤去							
始	測	点	終	測	点	延 長	備 考	始	測	点	終	測	点	延 長	備 考
						121.8	市道5505号線(L)							55.1	市道5005号線(L)
計						121.8	m	計						55.1	m

撤去取壊し工延長調書

NO.3

歩車道境界ブロック(A種)撤去				ガードレール撤去（土中用）			
始　測　点	終　測　点	延　　長	備　　考	始　測　点	終　測　点	延　　長	備　　考
		14.4	市道5505号線(R)			126.9	市道5505号線(L)
						42.3	市道5005号線(R)
計		14.4	m	計		169.2	m

撤去取壊し工延長調書

NO.4

植樹桝撤去									
始　測　点		終　測　点		延　　長	備　　考				
				3.1	市道5505号線(R)				
計				3.1	m	計			0.0 m

舗装工数量集計表

種　別	規格	単 位	数　量				摘　要
			仮設本線	右岸取付道路	右岸アンダ-パス	計	
舗装準備工							
不陸整正	補足材無　W≦1.5m	m^2	13.70	0.00	0.00	13.7	
不陸整正	補足材無　1.5m＜W	m^2	0.00	92.20	348.30	440.5	
路盤工(車道部)							
上層路盤	粒調砕石M25 t=10cm	m^2	434.96	721.80	571.77	1728.5	
下層路盤	再生砕石RC-40 t=12cm	m^2	434.96	721.80	571.77	1728.5	
路盤工(歩道部)							
路盤	再生砕石RC-40 t=10cm	m^2	150.10			150.1	
凍上抑制層	再生砕石RC-40 t=15cm	m^2	150.10			150.1	
アスファルト舗装工 (車道部)							
表層	再生密粒度AS20F t=5cm	m^2	434.96	721.80	571.80	1728.6	
アスファルト舗装工 (歩道部)							
表層	再生細粒度AS13 t=3cm	m^2	150.10			150.1	

舗装準備工面積計算書(仮設道路本線)

測点	点間距離	S1：不陸整正(補足材無) 幅	平均	面積			
0 + 0.0	0.0	0.88					
0 + 6.4	6.4	0.88	0.88	5.6			
1 + 4.7	18.3	0.00	0.44	8.1			
2 + 3.0	18.3	0.00	0.00	0.0			
3 + 0.0	17.0	0.00	0.00	0.0			
3 + 7.4	7.4	0.00	0.00	0.0			
4 + 0.0	12.6	0.00	0.00	0.0			
4 + 11.7	11.7	0.00	0.00	0.0			
4 + 13.7	2.0	0.00	0.00	0.0			
4 + 13.7	0.0	0.00	0.00	0.0			
小計				13.7			

舗装準備工面積計算書(仮設右岸取付道路)

測点	点間距離	S1：不陸整正(補足材無) 幅	平均	面積			
2 + 2.6	0.0	4.00					
2 + 15.8	13.2	4.00	4.00	52.8			
3 + 0.0	4.2	4.00	4.00	16.8			
3 + 0.8	0.8	4.00	4.00	3.2			
3 + 5.6	4.8	0.00	2.00	9.6			
3 + 10.4	4.8	0.00	0.00	0.0			
3 + 18.4	8.0	0.00	0.00	0.0			
4 + 0.0	1.6	0.00	0.00	0.0			
4 + 19.4	19.4	0.00	0.00	0.0			
5 + 0.0	0.6	0.00	0.00	0.0			
5 + 15.1	15.1	0.00	0.00	0.0			
6 + 0.0	4.9	4.00	2.00	9.8			
小計				92.2			

舗装準備工面積計算書(仮設右岸アンダーパス)

測点	点間距離	S1：不陸整正(補足材無) 幅	平均	面積			
0 + 17.7	0.0	3.50					
1 + 18.1	20.4	2.90	3.20	65.3			
2 + 16.6	18.5	1.19	2.05	37.9			
3 + 10.2	13.6	3.50	2.35	32.0			
3 + 13.7	3.5	2.33	2.92	10.2			
3 + 14.8	1.1	3.50	2.92	3.2			
3 + 17.8	3.0	3.50	3.50	10.5			
4 + 0.9	3.1	3.50	3.50	10.9			
4 + 9.2	8.3	3.50	3.50	29.1			
4 + 10.9	1.7	3.50	3.50	6.0			
5 + 11.2	20.3	3.50	3.50	71.1			
6 + 11.8	20.6	3.50	3.50	72.1			
小計				348.3			

仮設本線数量集計表

種　別	規格	単 位	数　量					摘　要
			5505 左側	5505 右側	5005 仮設	5005 ｱﾝﾀﾞｰ	計	
舗装準備工								
不陸整正	補足材無 W<1.5m	m^2	13.7				13.7	
不陸整正	補足材無　1.5m≦W	m^2			92.2	348.3	440.5	
路盤工(車道部)	(市道5505号線・市道7553号線)							
上層路盤	粒調砕石M25　t=10cm	m^2	228.1	206.9	721.8	571.8	1728.5	面積計算書より
下層路盤	再生砕石RC-40　t=12cm	m^2	228.1	206.9	721.8	571.8	1728.5	〃
路盤工(歩道部)								
路盤	再生砕石RC-40　t=10cm	m^2	150.1				150.1	面積計算書より
凍上抑制層	再生砕石RC-40　t=15cm	m^2	150.1				150.1	〃
アスファルト舗装工(車道部)								
表層	再生密粒度AS20F　t=5cm	m^2	228.1	206.9	721.8	571.8	1728.6	面積計算書より
アスファルト舗装工(歩道部)								
表層	再生細粒度AS13　t=3cm	m^2	150.1				150.1	面積計算書より

舗装工面積計算書（車道部左側）(市道5505号線・市道7553号線)

番号	区間距離(m)	幅員(m) 起点側	幅員(m) 終点側	平均(m)	面積(m2)	摘要
L1	20.00	4.00	4.00	4.00	80.00	
L2	7.35	4.00	4.00	4.00	29.40	
L3	12.65	4.00	4.00	4.00	50.60	
L4	5.68	4.00	4.00	4.00	22.72	
L5	6.04	4.00	4.00	4.00	24.16	
小計					206.88	①
CAD計測						
車道B					21.20	
小計					21.20	②
合計					228.08	m² ①+②

舗装工面積計算書（車道部右側）(市道5505号線・市道7553号線)

番号	区間距離(m)	幅員(m) 起点側	幅員(m) 終点側	平均(m)	面積(m2)	摘要
R1	20.00	4.00	4.00	4.00	80.00	
R2	7.35	4.00	4.00	4.00	29.40	
R3	12.65	4.00	4.00	4.00	50.60	
R4	5.68	4.00	4.00	4.00	22.72	
R5	6.04	4.00	4.00	4.00	24.16	
小計					206.88	
CAD計測						
小計					0.00	
合計					206.88	m²

舗装工面積計算書（歩道部左側）(市道5505号線・市道7553号線）

番号	区間距離(m)	幅員(m) 起点側	幅員(m) 終点側	平均(m)	面積(m2)	摘要
L1	6.40	2.00	2.00	2.00	12.80	
L2	18.29	2.00	2.00	2.00	36.58	
L3	15.32	2.00	2.00	2.00	30.64	
L4	20.00	2.00	2.00	2.00	40.00	
L5	7.35	2.00	2.00	2.00	14.70	
L6	12.65	2.00	2.00	2.00	25.30	
小計					160.02	①
CAD計測						
歩道b					1.60	
歩道c					11.90	
歩道e					10.80	
小計					24.30	②
控除面積						
表層・路盤面積控除						
		控除幅	控除延長			
	端部控除A	0.42	81.46		34.21	
小計					34.21	③
合計					150.11	m² ①+②－③

舗装工面積計算書（車道部)(市道5005号線)(右岸堤防道路)

番号	区間距離(m)	幅員(m) 起点側	幅員(m) 終点側	平均(m)	面積(m2)	摘要
1	18.00	10.75	10.75	10.75	193.50	
2	20.00	10.75	10.75	10.75	215.00	
3	2.60	10.75	10.75	10.75	27.95	
4	13.16	4.00	4.00	4.00	52.64	
5	4.24	4.00	4.00	4.00	16.96	
6	0.81	4.00	4.00	4.00	3.24	
7	3.10	4.00	4.00	4.00	12.40	
8	1.70	4.00	4.00	4.00	6.80	
9	4.80	4.00	4.00	4.00	19.20	
10	11.46	4.00	4.00	4.00	45.84	
11	20.00	4.00	4.00	4.00	80.00	
小計					673.53	①
CAD計測						
車道A					40.70	
車道B					7.60	
小計					48.30	②
合計					721.83	m² ①+②

舗装工面積計算書（車道部)(市道5005号線)(右岸アンダーパス)

番号	区間距離(m)	幅員(m) 起点側	幅員(m) 終点側	平均(m)	面積(m2)	摘要
1	10.53	3.50	3.50	3.50	36.86	
2	20.00	3.50	3.50	3.50	70.00	
3	20.00	3.50	3.50	3.50	70.00	
4	20.00	3.50	3.50	3.50	70.00	
5	20.00	3.50	3.50	3.50	70.00	
6	20.00	3.50	3.50	3.50	70.00	
7	20.00	3.50	3.50	3.50	70.00	
8	20.00	3.50	3.50	3.50	70.00	
9	12.83	3.50	3.50	3.50	44.91	
合計					571.77	m^2

区画線工数量集計表

種　別	規格	単 位	数　量					摘　要
			市道5505号線	市道7553号線	市道5005号線	市道7097号線	計	
区画線工								
外側線	白色実線　ペイント式 W=15cm	m			723.5		723.5	〃
路面標示								
停止線	白色実線　溶融式 W=45cm	m			5.0		5.0	延長調書より
止まれ	白色実線　溶融式	m			18.6		18.6	区画線計算書より
ゼブラ	白色実線 溶融式W=45cm	m			11.4		11.4	〃

区画線工計算書(市道5005号線)

名　称	種　別	単　位	数　量
路面標示			
止まれ	1.0　箇所　×　18.64　(W=15cm換算長)	m	18.64
ゼブラ	A=　9.29　m2		
W=45cm	L=　9.29　×　0.45　/　1.45　×　1　/　0.45	m	6.4
停止線		m	5.0
		合計	11.4

区画線工延長調書（市道5005号線）

外側線(白色実線)				ゼブラ			
始　測　点	終　測　点	延　　長	備　　考	始　測　点	終　測　点	延　　長	備　　考
		93.50	堤防道路左側			9.29	
		65.74	堤防道路右側				
		77.00	堤防道路左側				
		76.60	堤防道路右側				
		179.00	アンダーパス左側				
		231.70	アンダーパス右側				
計		723.54	m	計		9.29	m^2

区画線工延長調書（市道5005号線）

停止線											
始測点		終測点		延長	備考	始測点		終測点		延長	備考
				2.50							
				2.50							
計				5.00	m	計				0.00	m^2

区画線工の種類が1つのみの場合

入力セル

リスト番号	名称・規格・仕様	①設計数量(m)	②日当たり標準作業量(m)	①／②	設計計上数量(m)		
					全ての費用	機・労のみ	材料費のみ

区画線工の種類が複数ある場合

リスト番号	名称・規格・仕様	①設計数量(m)	②日当たり標準作業量(m)	①／②	α	設計計上数量(m)		
						全ての費用	機・労のみ	材料費のみ
1	ペイント式　加熱式　溶剤型　実線　15cm　供用区間	723.5	3,000	0.24117	3.19	-	1,154	724
69	溶融式　ゼブラ　45cm　供用区間	11.4	450	0.02533	3.19	-	18	11
73	溶融式　矢印・記号・文字(15cm換算)　供用区間	18.6	400	0.0465	3.19	-	30	19
計				0.313				

区画線消去(ウォータージェット式)を積算に用いる場合

リスト番号	名称・規格・仕様	①設計数量(m)	②日当たり標準作業量(m)	①／②	設計計上数量(m)

付属施設工数量集計表

種　別	規格	単 位	数　量	摘　要
防護柵工				
転落防止柵	H=1.10m　土中建込用	m	81.5	
ガードレール	Gr-C-4E	m	109.1	
ガードレール	Gr-C-2B	m	23.5	

付属施設工延長調書

防護柵(転落防止柵)				防護柵(Gr-C-4E)			
始　測　点	終　測　点	延　　長	備　　考	始　測　点	終　測　点	延　　長	備　　考
		81.50	市道5505号線(L)			42.00	市道5505号線(L)
						30.00	市道5505号線(R)
						37.10	市道5005号線(L)
計		81.50	m	計		109.10	m

付属施設工延長調書

防護柵(Gr-C-2B)									
始測点		終測点		延長	備考	始測点		終測点		延長	備考
				23.50	市道5005号線(L)						
計				23.50	m	計				0.00	m