平面図　　縮尺A3　S=1：200

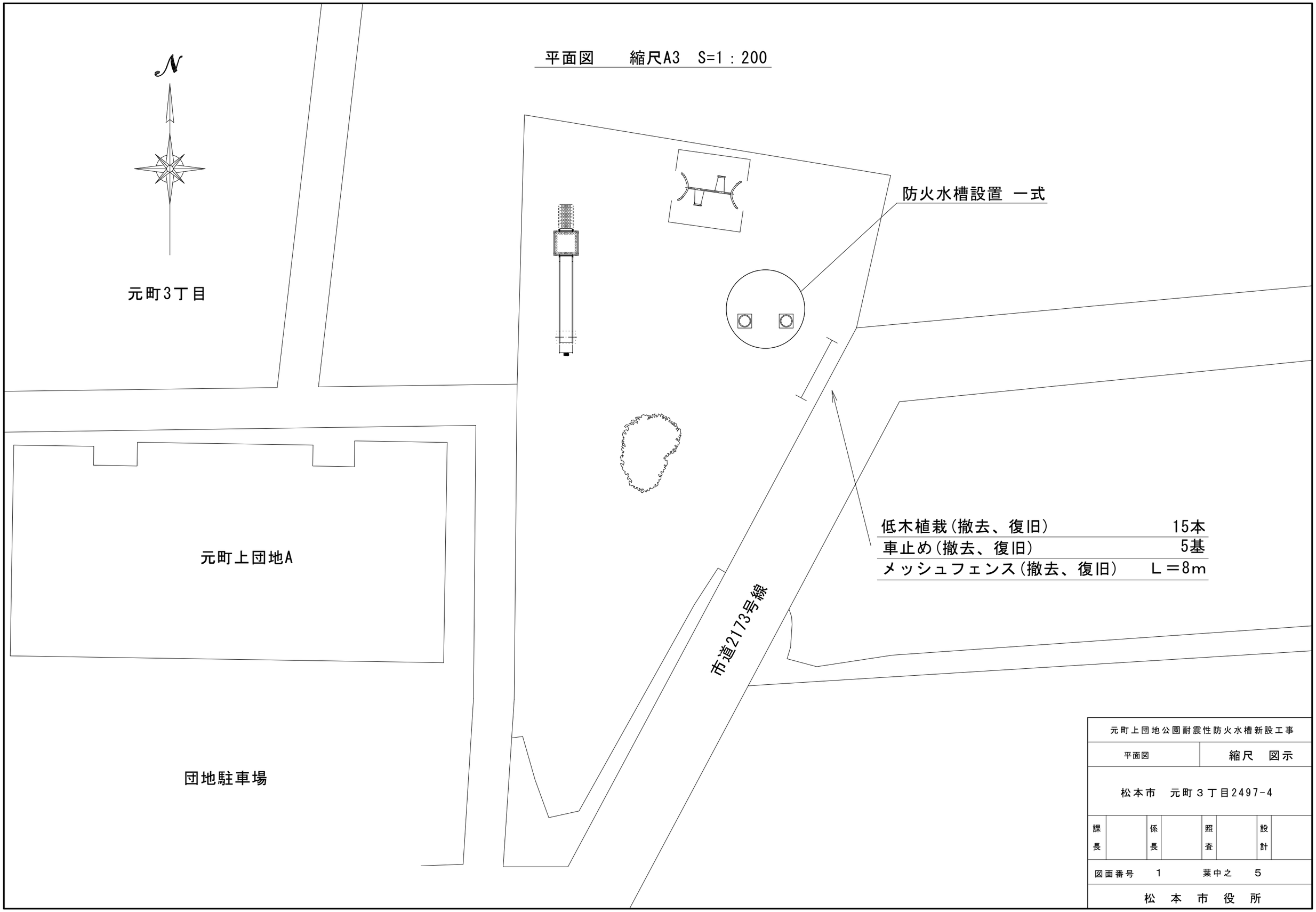

低木植栽(撤去、復旧)	15本
車止め(撤去、復旧)	5基
メッシュフェンス(撤去、復旧)	L＝8m

元町上団地公園耐震性防火水槽新設工事							
平面図			縮尺　図示				
松本市　元町３丁目2497-4							
課長		係長		照査		設計	
図面番号　1			葉中之　5				
松　本　市　役　所							

断面図　　縮尺A3　S=1：80

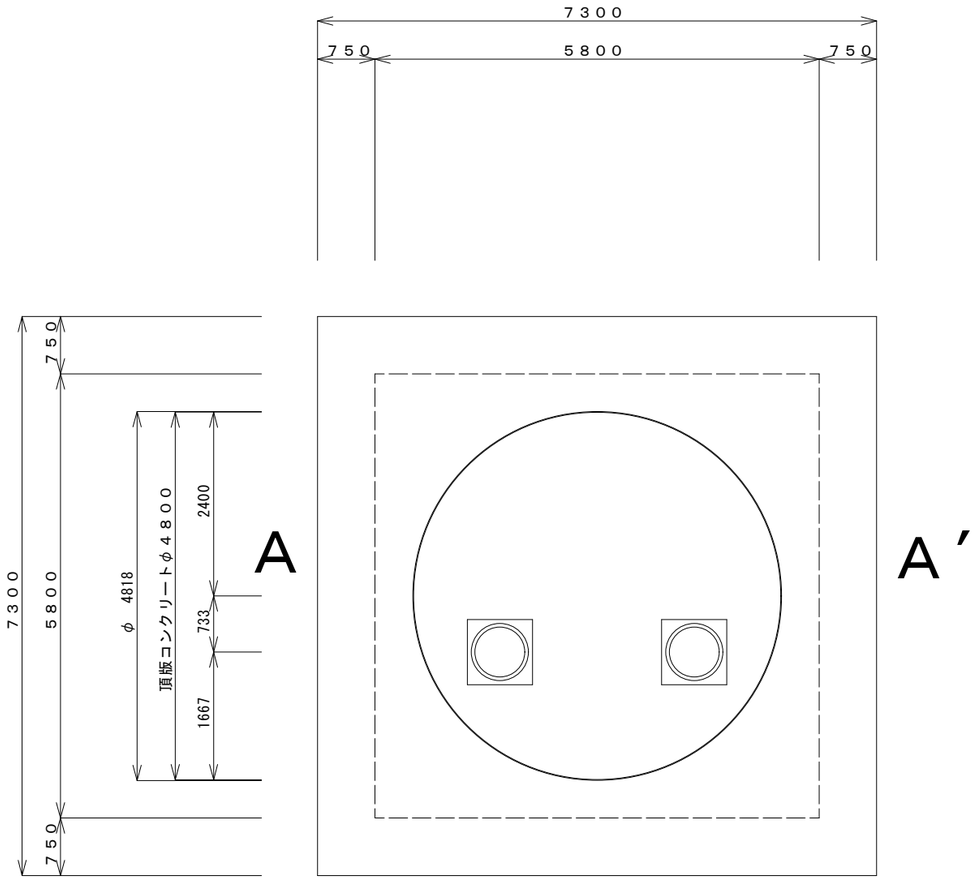

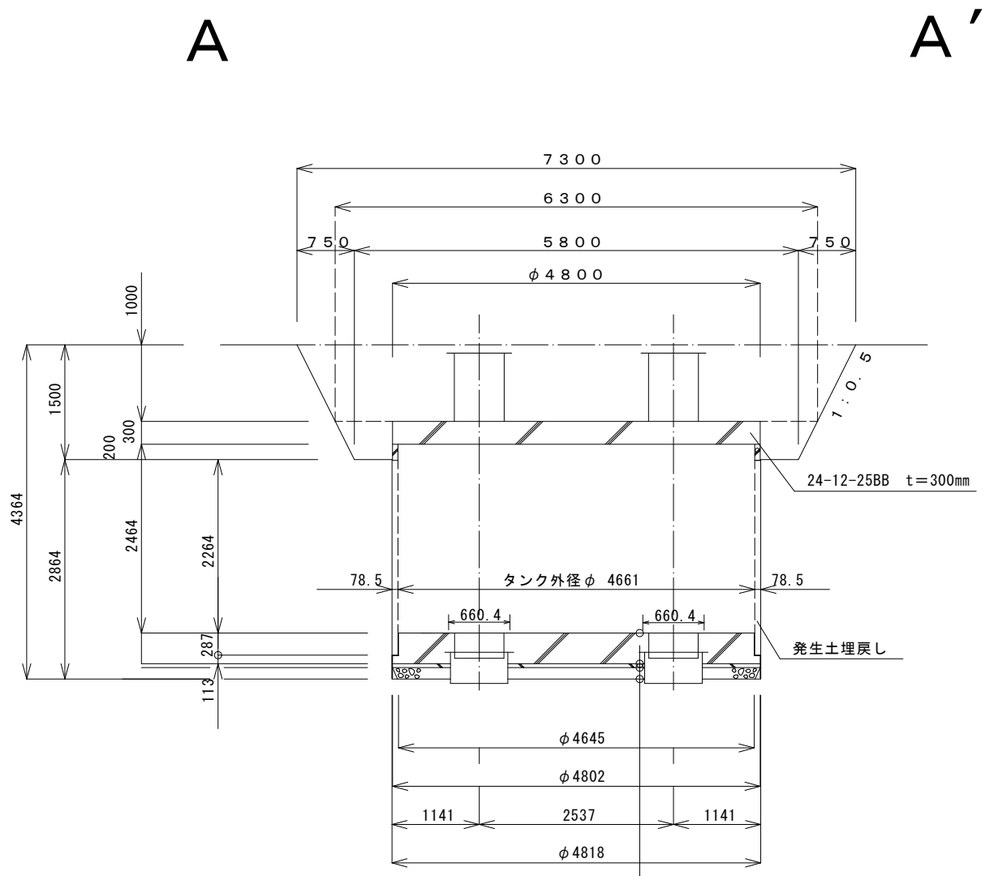

常温合材	粒径10mm以下 t =8mm	
基礎コンクリート	24-12-25BB	t=400mm
均しコンクリート	捨-8-40	t=50mm
基礎砕石	RC-40	t=150mm

元町上団地公園耐震性防火水槽新設工事							
平面図				縮尺　図示			
松本市　元町３丁目2497-4							
課長		係長		照査		設計	
図面番号　2			葉中之　5				
松　本　市　役　所							

構造図　　縮尺A3　S=1：60

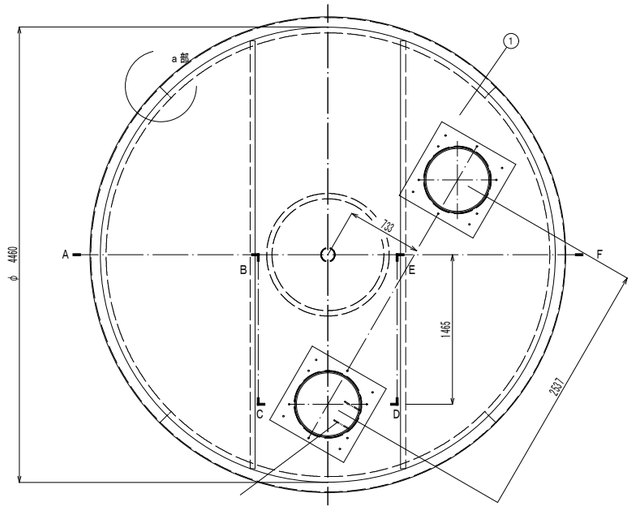

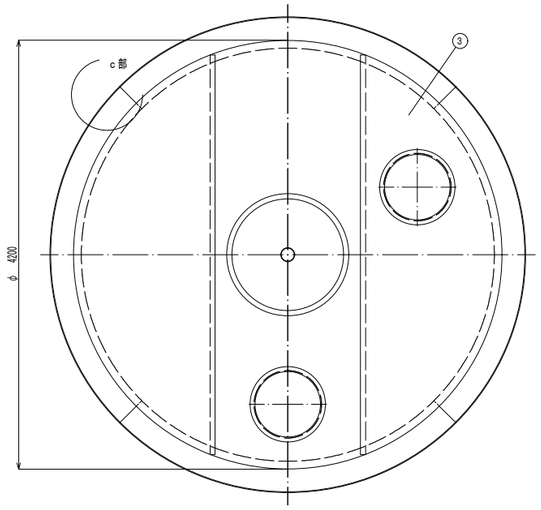

符　号	名　　称	材　質	備　考　（主　材　料）
①	頂板	SS400又は SS400B	8mm（JIS公差）
②	側版	SS400又は SS400B	8mm（JIS公差）
③	底板	SS400又は SS400B	6mm（JIS公差）
④	吸管投入孔	SS400又は SS400B	内径φ620×板厚8mm（JIS公差）
⑤	調整金具	SS400又は SS400B	内径φ652×板厚4．5又は5mm（JIS公差） 6mm（JIS公差）
⑥	集水ピット	SS400又は SS400B	内径φ644．6又はφ644×板厚7．9又は8mm（JIS公差） 9又は8mm（JIS公差）
⑦	内部支柱	SS400又は SS400B	8mm（JIS公差）、4．5又は5mm（JIS公差）
		配管規格部材	STPG又はSTPT（JIS規格）　125A sch80
			A106（ASTM規格）　125A
⑧	給水口	（SUS304）	オプション
⑨	梯子取付金具	（SUS304）（SS400又は SS400B）	オプション
⑩	内部補強	SS400又は SS400B	板厚8mm（JIS公差）

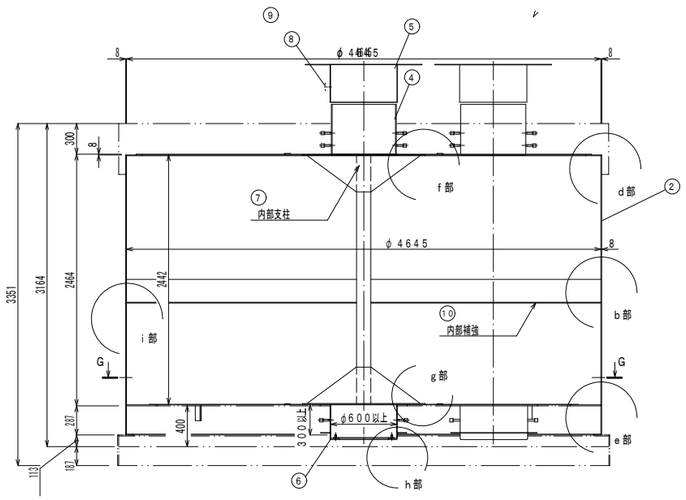

A－B－C－D－E－F断面図

各部詳細図

A1 S=1:15
A3 S=1:30

G－G矢視図

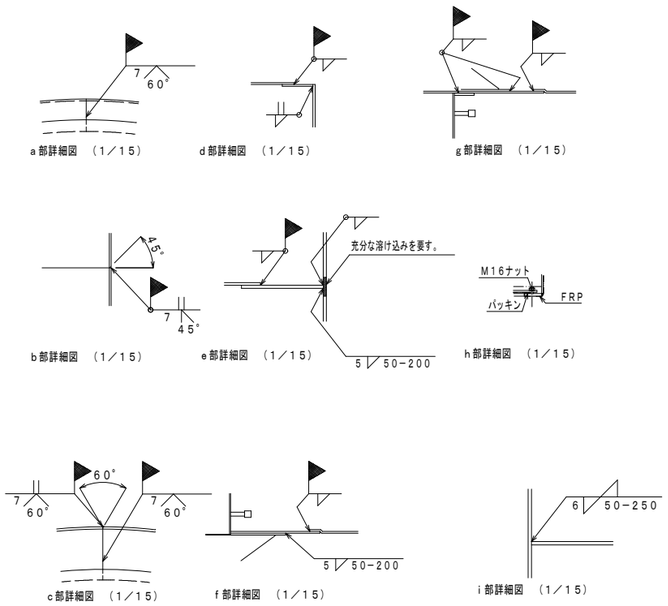

組立図

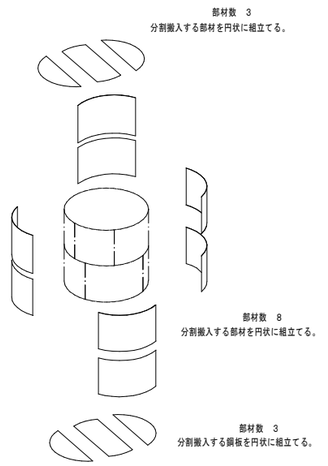

注記：溶接棒は、以下の相当品を使用する事。

SS400又はSS400B仕様でアーク溶接の場合　：JIS　Z3211　E4319U
又は　E4316U
SS400又はSS400B仕様で半自動溶接の場合　：JIS　Z3312　YGW11
又は　JIS　Z3313　T49J0T1－1CA－U
SS400又はSS400B仕様でサブマージの場合　：JIS　Z3183　S501－H
及び　JIS　Z3352　SFMS1

元町上団地公園耐震性防火水槽新設工事							
構造図			縮尺　図示				
松本市　元町３丁目2497-4							
課長		係長		照査		設計	
図面番号　3			葉中之　5				
松　本　市　役　所							

配筋図（1）　　縮尺A3　S=1：60

No.	名　　称	材　質	数 量	仕　様	備　　考
1	頂版コンクリート	鉄筋コンクリート	1		
2	底版コンクリート	鉄筋コンクリート	1		
3	本体	SS400又は SS400B	1	——	
4	マンホール	鋳鉄	2	φ600	密先仕様による
5	コンクリートリング	コンクリート	2以上	φ600	現場打又はMRリング
6	マンホール蓋と調節ボルト、ナット	メッキ、黒黒鋼	8組	——	寸切ボルト及びナット、HASS調整マンホール取付のとおり使用
7	梯子	FRP又はアルミ	1	——	オプション
8	ピット外枠	SS400又は SS400B	1or2	——	オプション
9	掘削用治具	SS400又は SS400B	1	——	土質条件に合わせて寸法等を決定

記 号	名　　称	径	長　さ	本 数	一本当り重量	質　量	備　考
A1	上筋	D16	延べ長 12968 0	50	---	202.3	---
A2	下筋	D16	延べ長 12968 0	50	---	202.3	---
A3	周囲配筋	D16	4660	8	7.27	58	---
A4	補強筋	D16	1000	32	1.56	50	---
A5	幅止め筋	D13	420	29	0.42	12	---
合　計	SD345	D16			513	kg	
合　計	SD345	D13			12	kg	
総重量					525	kg	
コンクリート体積 (24-12-25 W/C=55%)					5.43	m3	

記 号	名　　称	径	長　さ	本 数	一本当り重量	質　量	備　考
B1	上筋	D16	延べ長 12797 0	56	---	198.5	---
B2	下筋	D16	延べ長 12797 0	56	---	198.5	---
B3	補強筋	D16	1000	32	1.56	50	---
B4	幅止め筋	D13	520	29	0.52	15	---
合　計	SD345	D16			447	kg	
合　計	SD345	D13			15	kg	
総重量					462	kg	
コンクリート体積 (24-12-25 W/C=55%)					6.64	m3	
常温合材重量（粒径10mm以下）					232・0kg		

防火水槽頂版

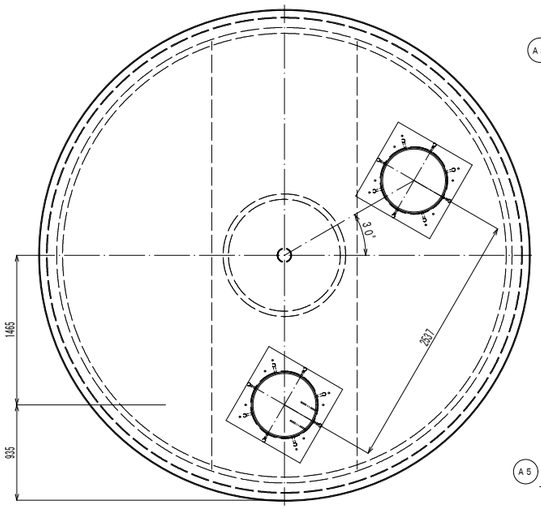

頂版コンクリート配筋図

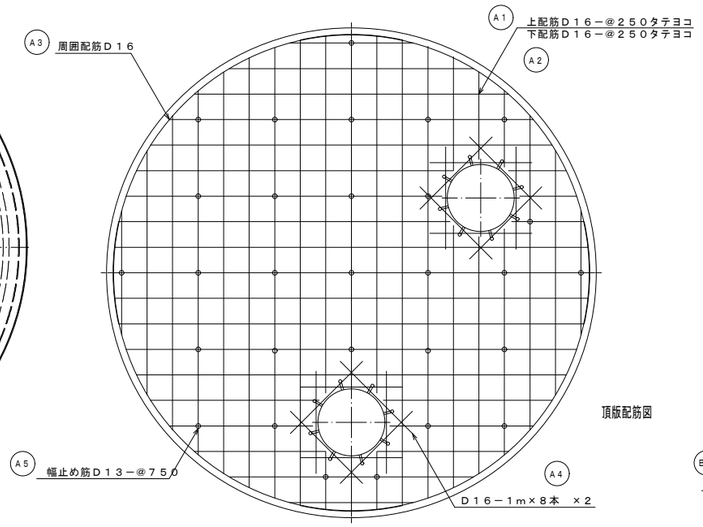

底版コンクリート配筋図

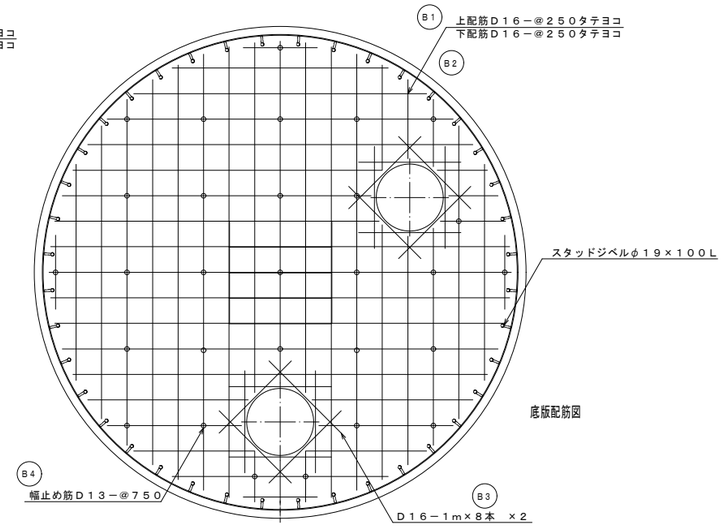

防火水槽頂版

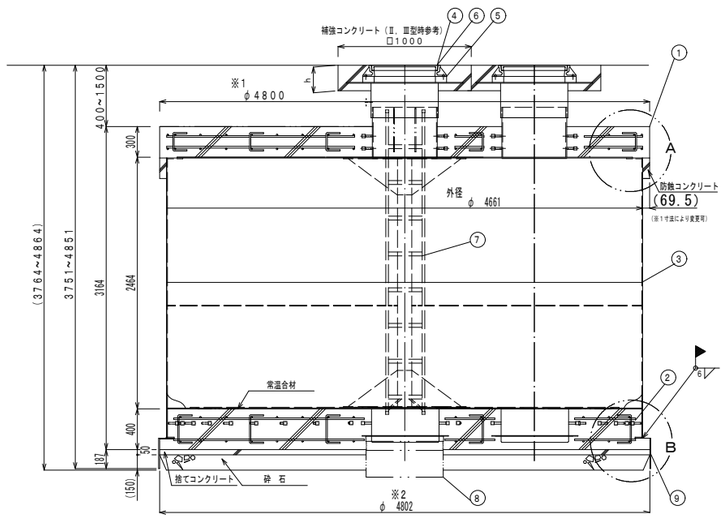

A部詳細図

A3 S=1:10

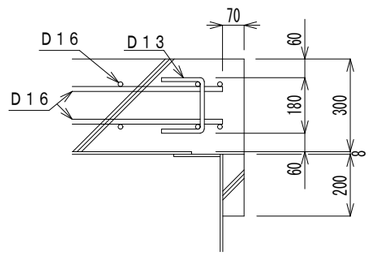

B部詳細図

A3 S=1:10

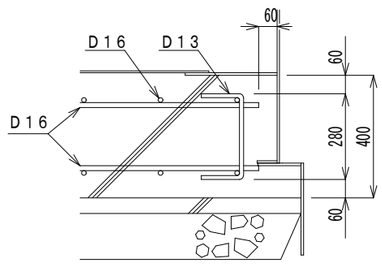

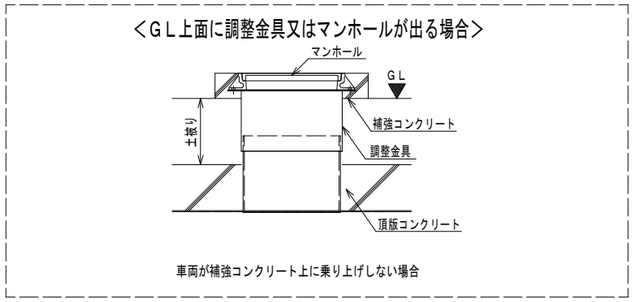

注記２：溶接棒は、以下の相当品を使用する事。
SS400又はSS400B仕様でアーク溶接の場合　：JIS Z3211 E4319U
又は E4316U
SS400又はSS400B仕様で半自動溶接の場合　：JIS Z3312 YGW11
又は JIS Z3313 T49J0T1-1CA-U
SS400又はSS400B仕様でサブマージの場合　：JIS Z3183 S501-H
及び JIS Z3352 SFMS1

注記１　：本図を標準とし浮力対策必要物件では浮力条件に合せて※１、※２を決定する。
又、本図頂版形状が型枠の関係上円形に出来ない場合、※１でφ４８００以上
になる多角形とする。（なるべく円形に近くなるよう施工する。）
底版部※２を変更する場合はそれに合せ掘削用治具を製作する。

元町上団地公園耐震性防火水槽新設工事							
配筋図(1)			縮尺　図示				
松本市　元町３丁目2497-4							
課長		係長		照査		設計	
図面番号　4			葉中之　5				
松　本　市　役　所							

配筋図（2）　　縮尺A3　S=1：40

頂版配筋図（上下筋）

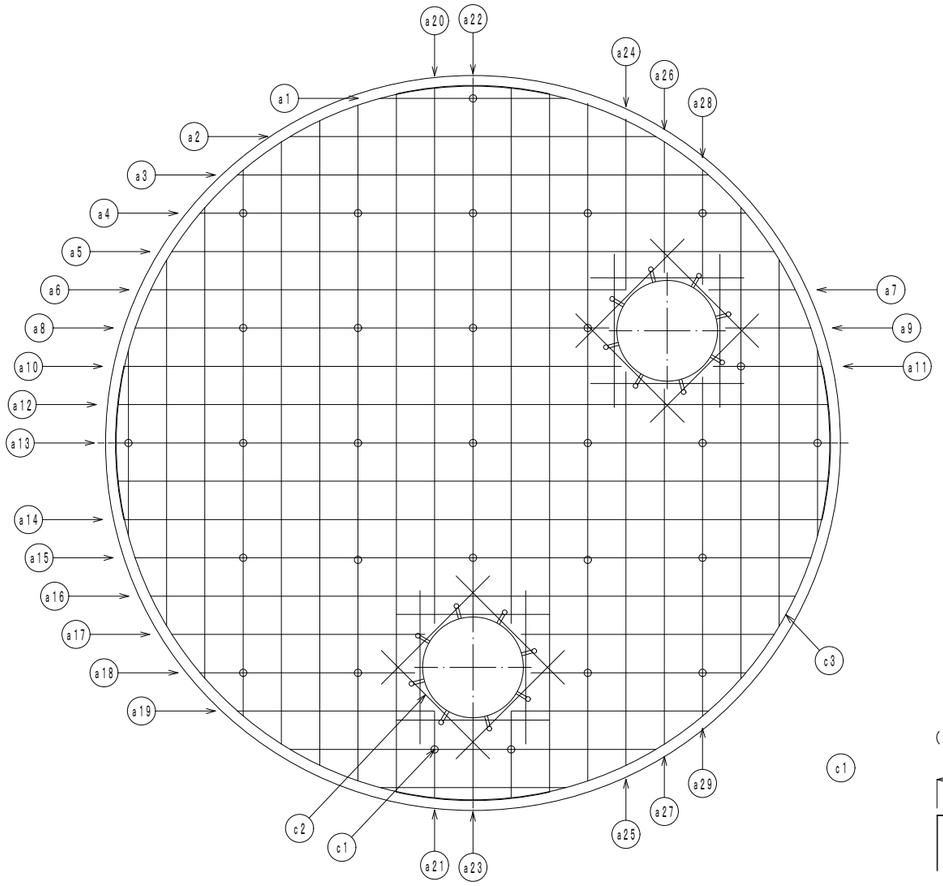

（S＝1／10）

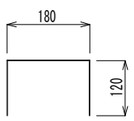

底版配筋図（上下筋）

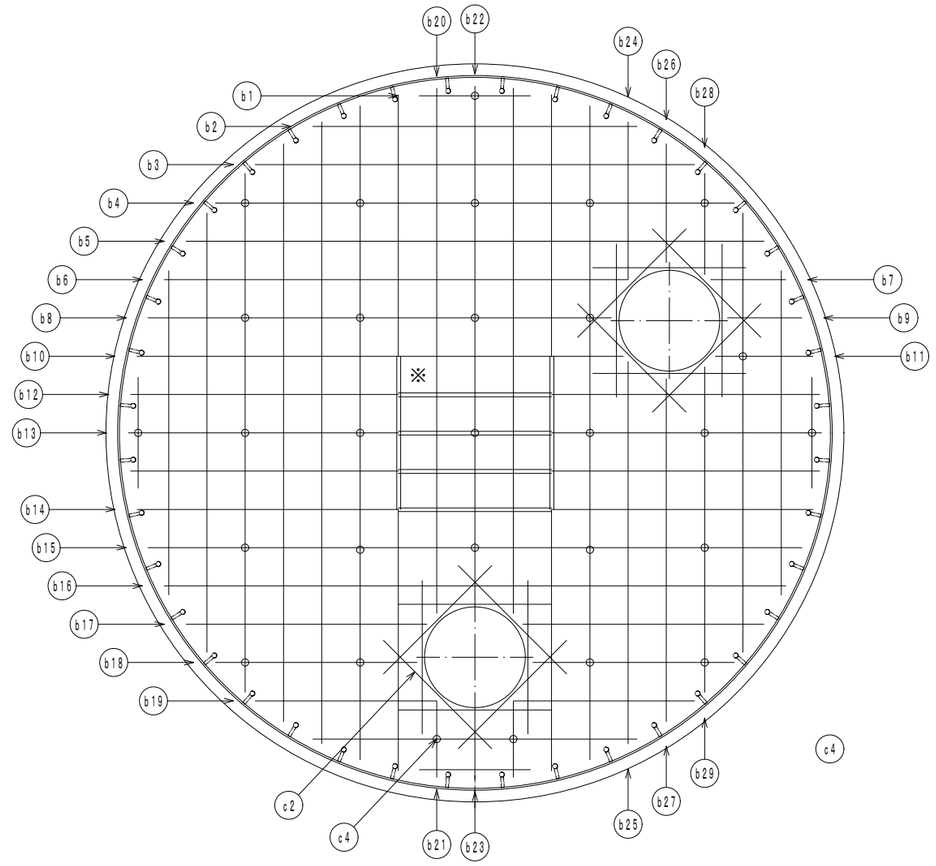

（S＝1／10）

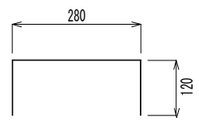

※重量は概算値

	径(mm)	長さ(mm)	本数(本)	重量(kg)	形状
a1	D16	1210	8	15	——
a2	D16	2390	8	30	——
a3	D16	3080	6	29	——
a4	D16	3570	4	22	——
a5	D16	3930	4	25	——
a6	D16	3100	2	10	——
a7	D16	570	2	2	——
a8	D16	3100	2	10	——
a9	D16	560	2	2	——
a10	D16	3240	2	10	——
a11	D16	710	2	2	——
a12	D16	4630	4	29	——
a13	D16	4660	2	15	——
a14	D16	4550	6	43	——
a15	D16	4410	6	41	——
a16	D16	4210	4	26	——
a17	D16	1650	4	10	——
a18	D16	1400	4	9	——
a19	D16	1290	4	8	——
a20	D16	3500	4	22	——

	径(mm)	長さ(mm)	本数(本)	重量(kg)	形状
a21	D16	570	4	4	——
a22	D16	3420	2	11	——
a23	D16	490	2	2	——
a24	D16	1110	2	3	——
a25	D16	2570	2	8	——
a26	D16	850	2	3	——
a27	D16	2320	2	7	——
a28	D16	750	2	2	——
a29	D16	2210	2	7	——

	径(mm)	長さ(mm)	本数(本)	重量(kg)	形状
b1	D16	730	8	9	——
b2	D16	2120	8	26	——
b3	D16	2870	6	27	——
b4	D16	3390	4	21	——
b5	D16	3770	4	24	——
b6	D16	3030	2	9	——
b7	D16	490	2	2	——
b8	D16	3020	2	9	——
b9	D16	490	2	2	——
b10	D16	3170	2	10	——
b11	D16	640	2	2	——
b12	D16	2750	8	34	——
b13	D16	2760	4	17	——
b14	D16	2710	12	51	——
b15	D16	4270	6	40	——
b16	D16	4060	4	25	——
b17	D16	1570	4	10	——
b18	D16	1320	4	8	——
b19	D16	1180	4	7	——
b20	D16	3430	4	21	——

	径(mm)	長さ(mm)	本数(本)	重量(kg)	形状
b21	D16	500	4	3	——
b22	D16	3350	2	10	——
b23	D16	420	2	1	——
b24	D16	1030	2	3	——
b25	D16	2490	2	8	——
b26	D16	770	2	2	——
b27	D16	2240	2	7	——
b28	D16	660	2	2	——
b29	D16	2130	2	7	——

	径(mm)	長さ(mm)	本数(本)	重量(kg)	形状
c1	D13	420	29	12	⊓
c2	D16	1000	64	100	——
c3	D16	4660	8	58	R2330
c4	D13	520	29	15	⊓

鉄筋継手詳細図　（S＝1／5）

※　底板受けリブに干渉して鉄筋が
配置できない場合は図のように鉄筋を分割して配筋する事。

※b12，b13，b14は一本物の鉄筋として置き換え可とする。

元町上団地公園耐震性防火水槽新設工事							
配筋図(2)				縮尺　図示			
松本市　元町３丁目2497-4							
課長		係長		照査		設計	
図面番号　5			葉中之　5				
松　本　市　役　所							