仮設工（元本流水廻し）

NO1
15.7
NO2
12.9
NO3
(10.0)
37.1
(27.1)
元本流
NO4
11.1
NO5
14.4
16.5
NO6
21.2
30.9
NO7
NH2
9.0
仮設工（背迫い2号）
現本流
現支流
仮設工（支流水廻し）
17.00
9.00
①
②
③
T2
1273.357
SNO2
SNO1
進入路
支障木伐採
SBP
林道区域
実施延長　L＝30m

支流仮設工

①
A=3.0
4.00
2.00
0.40

②
A=1.8
4.00
2.00
0.40

③
A=1.8
4.00
2.00
0.40

17.00
9.00
1275.00

仮設工（大型土のう）　9袋

令和2年発生　林道施設災害復旧事業　林道黒川線災害復旧工事

1号延長　L=30m　　実施

路線名	黒川線	事業名	7月5日から16日にかけての　梅雨前線豪雨災害 林道施設災害復旧事業		
林道区分	奥地	級別区分	2種2級	設計速度	20 km/h
年度	令和 5 年度	施行主体	松本市		
名称	平面図	7 葉中	1 番		
施行地	長野県　松本市　波田				
縮尺	S=1:200	審査者		設計者	

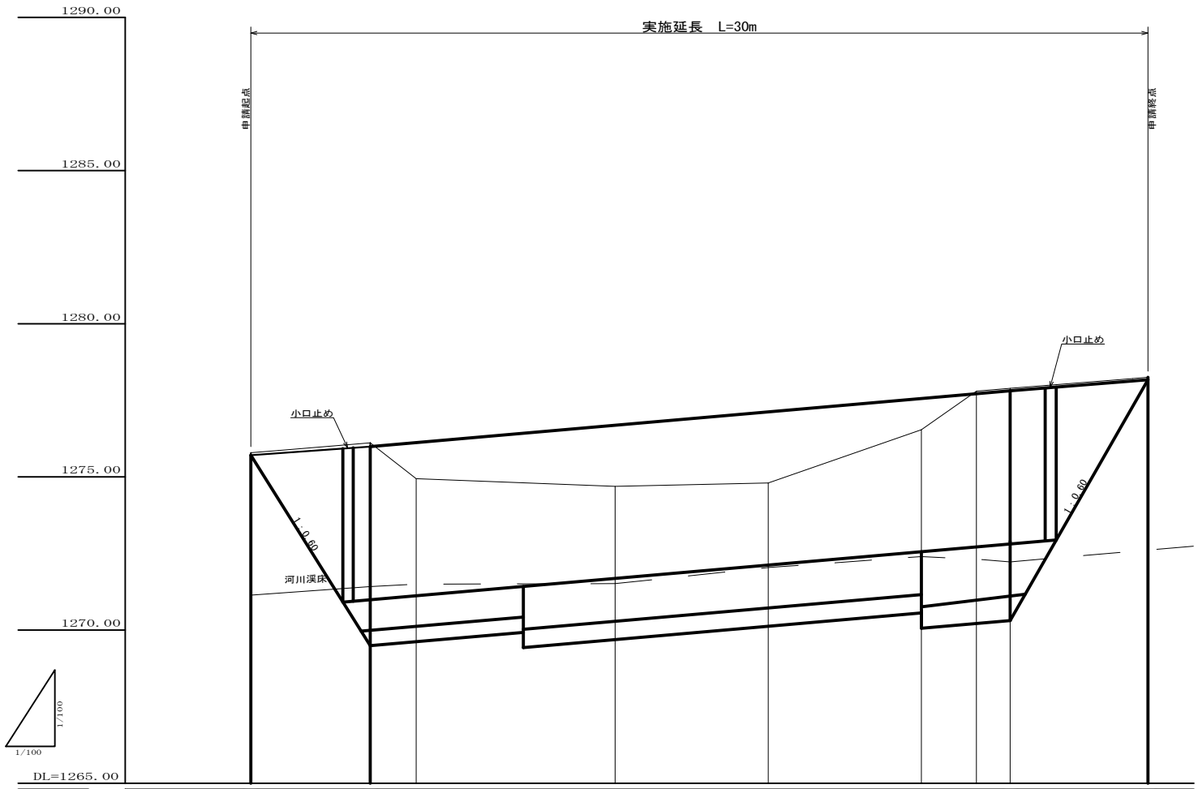

勾　配	1275.79	G=8.205% L=3.9 H=0.32	1276.11		G=8.517% L=20.9 H=1.78			1277.89	G=8.000% L=4.5 H=0.36	1278.25		
盛　土				1.30		2.10	2.42		1.10			
切　土												
計画高	1275.79		1276.11	1276.24		1276.79	1277.22		1277.64	1277.80	1277.89	1278.25
地盤高	1275.79		1276.11	1274.94		1274.69	1274.80		1276.54	1277.80	1277.89	1278.25
追加距離	0.0		3.9	5.4		11.9	16.9		21.9	23.7	24.8	29.3
点間距離	0.0		3.9	1.5		6.5	5.0		5.0	1.8	1.1	4.5
測　点	BP		+3.9	+5.4		+11.9	+16.9		+21.9	+23.7	+24.8	+29.3
曲線方向												

令和2年発生　林道施設災害復旧事業　林道黒川線災害復旧工事

1号延長　L=30m　　実施

路線名	黒　川　線	事業名	7月5日から16日にかけての　梅雨前線豪雨災害 林道施設災害復旧事業			
林道区分	奥　地	級別区分	2種2級	設計速度	20　km/h	
年　度	令和　5　年度	施行主体	松本市			
名　称	縦　断　面　図　　7 葉中　　2 番					
施行地	長野県　松本市　波田					
縮　尺	H=1:100 L=1:100	審査者		設計者		

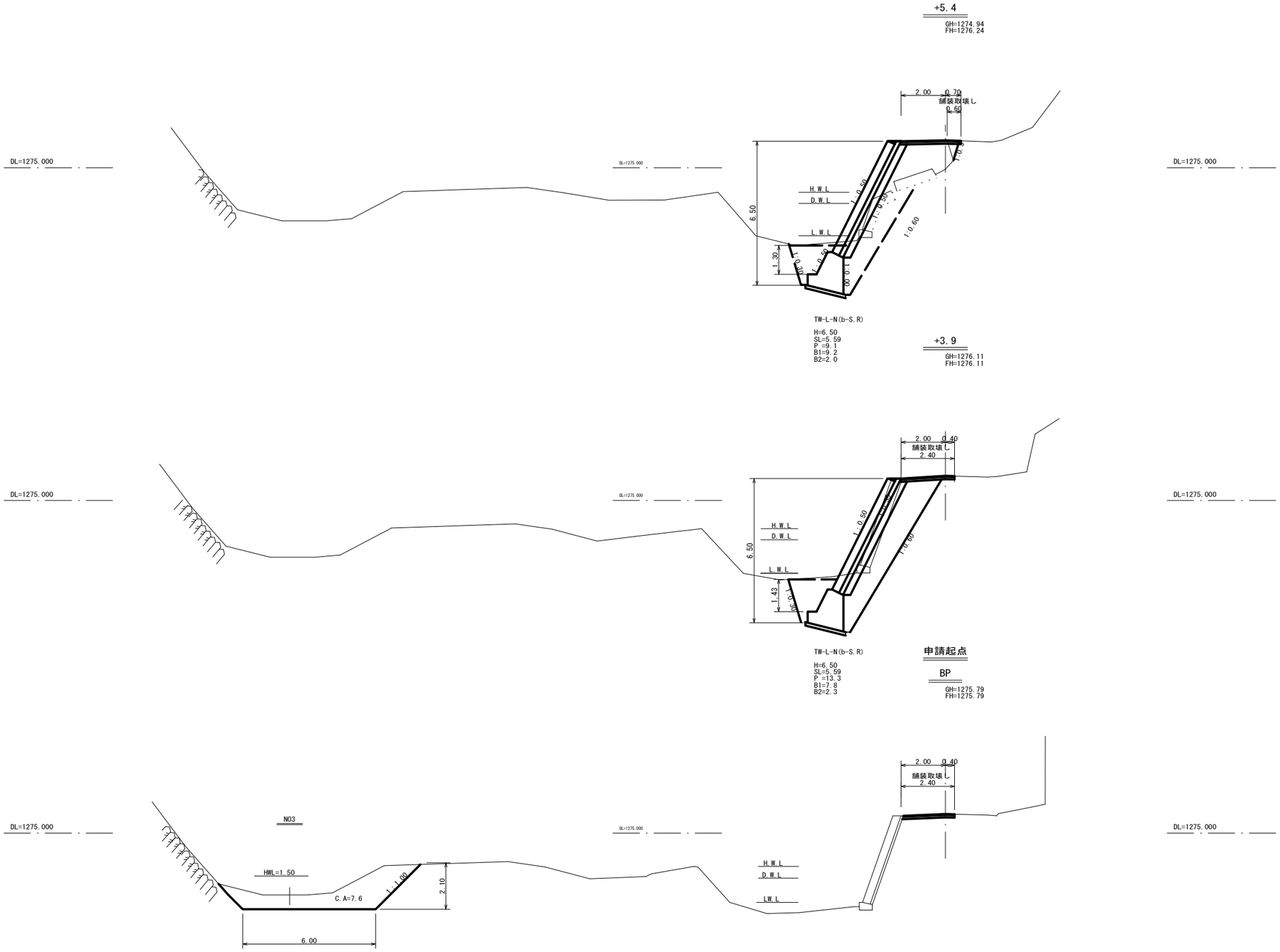

記号	内容
TW-L-N	一段式擁壁
b	背面土の種類
S・R	基礎地盤の種類
H	高さ
SL	ブロック法長
P	床掘
B1	一段式擁壁背面埋戻し
B2	基礎部埋戻し

令和2年発生　林道施設災害復旧事業　林道黒川線災害復旧工事

1号延長　L=30m　　実施

路線名	黒川線	事業名	7月5日から16日にかけての　梅雨前線豪雨災害 林道施設災害復旧事業		
林道区分	奥地	級別区分	2種2級	設計速度	20 km/h
年度	令和　5　年度		施行主体	松本市	
名称	横断面図		7 葉中		3 番
施行地	長野県　松本市　波田				
縮尺	S=1:100	審査者		設計者	

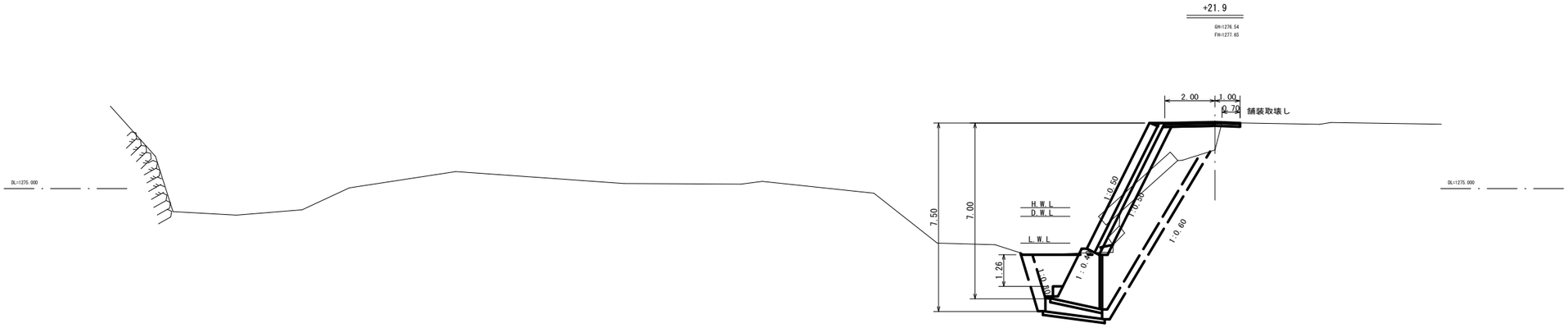

TW-L-N(b-S.R)

H=7.00(7.50)
SL=5.59(5.59)
P =11.6(16.5)
B1=10.3 (12.2)
B2=1.9 (2.9)

+16.9
GH=1274.80
FH=1277.22

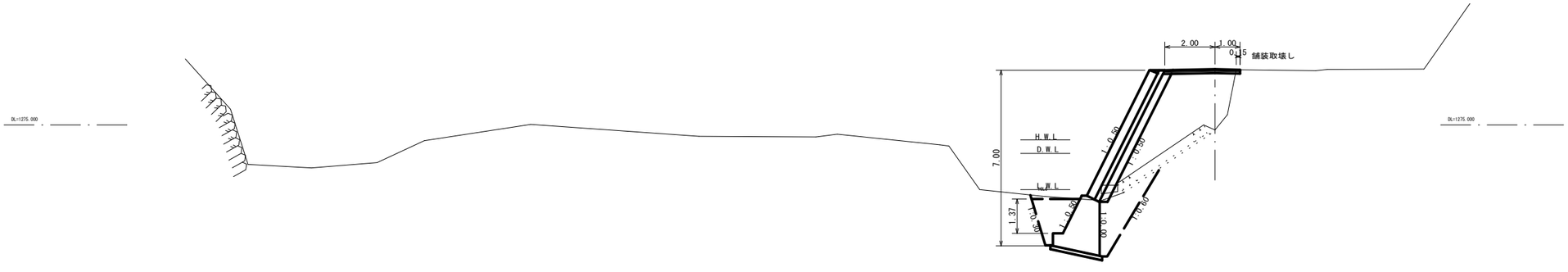

TW-L-N(b-S.R)

H=7.00
SL=5.59
P =8.3
B1=13.6
B2=2.2

+11.9
GH=1274.69
FH=1276.79

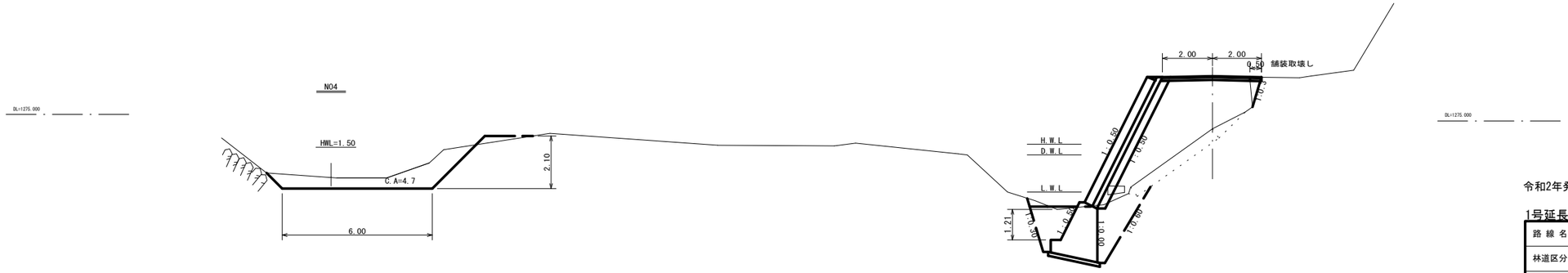

TW-L-N(b-S.R)

H=7.00
SL=5.59
P =8.6
B1=15.9
B2=2.0

記号	内容
TW-L-N	一段式擁壁
D	背面土の種類
S・R	基礎地盤の種類
H	高さ
SL	ブロック法長
P	床掘
B1	一段式擁壁背面埋戻し
B2	基礎部砕石埋戻し

令和2年発生　林道施設災害復旧事業　林道黒川線災害復旧工事

1号延長　L=30m　　実施

路線名	黒川線	事業名	7月5日から16日にかけての　梅雨前線豪雨災害 林道施設災害復旧事業		
林道区分	奥地	級別区分	2種2級	設計速度	20 km/h
年度	令和　5　年度	施行主体	松本市		
名称	横断面図	7 葉中	4 番		
施行地	長野県　松本市　波田				
縮尺	S=1:100	審査者		設計者	

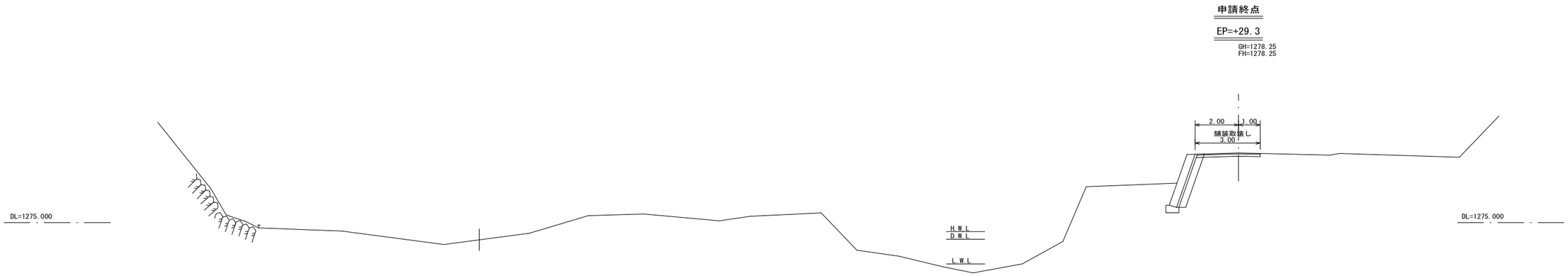

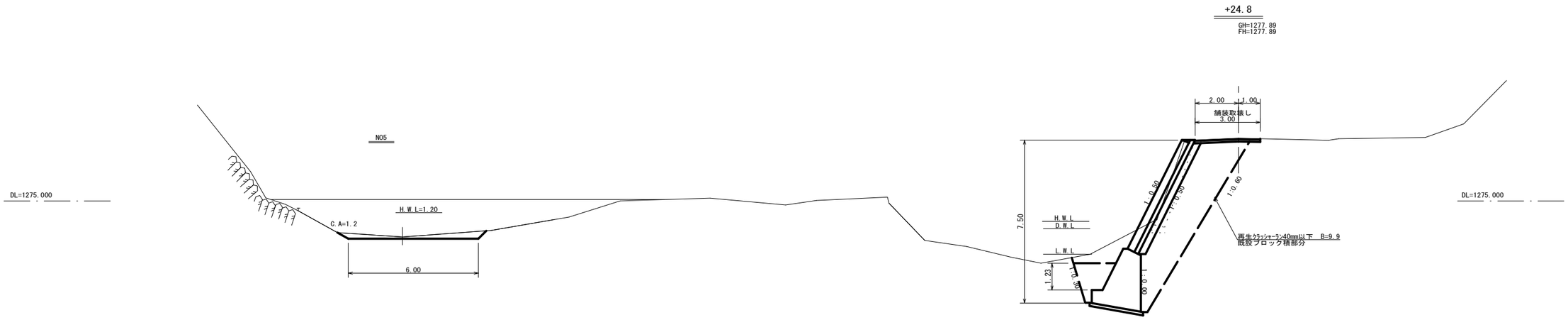

TW-L-N(b-S.R)

H=7.50
SL=5.59
P =22.4
B1=13.0
B2=2.5

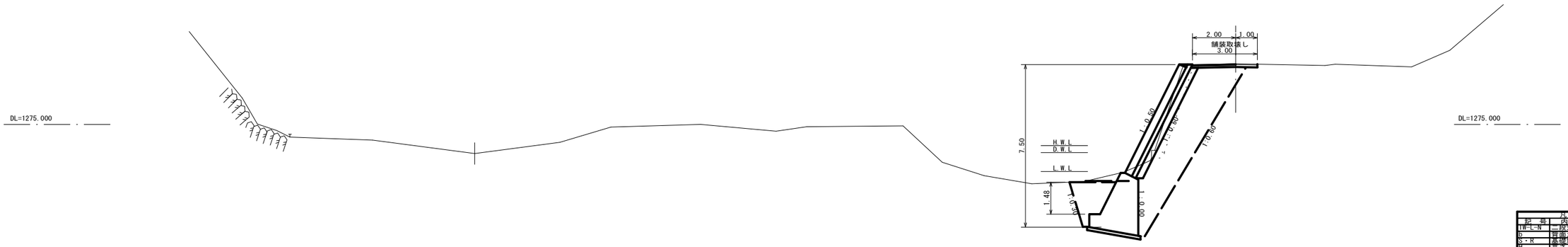

TW-L-N(b-S.R)

H=7.50
SL=5.59
P =20.4
B1=12.9
B2=2.6

凡　例	
記　号	内　容
TW-L-N	一段式擁壁
b	背面土の種類
S・R	基礎地盤の種類
H	高さ
SL	ブロック法長
P	体積
B1	一段式擁壁背面埋戻し
B2	裏込割栗埋戻し

令和2年発生　林道施設災害復旧事業　林道黒川線災害復旧工事

1号延長　L=30m　　実施

路線名	黒　川　線	事業名	7月5日から16日にかけての　梅雨前線豪雨災害 林道施設災害復旧事業		
林道区分	奥　地	級別区分	2種2級	設計速度	20　km/h
年　度	令和　5　年度	施行主体	松本市		
名　称	横　断　面　図	7 葉中	5 番		
施行地	長野県　松本市　波田				
縮　尺	S=1:100	審査者		設計者	

展　開　図

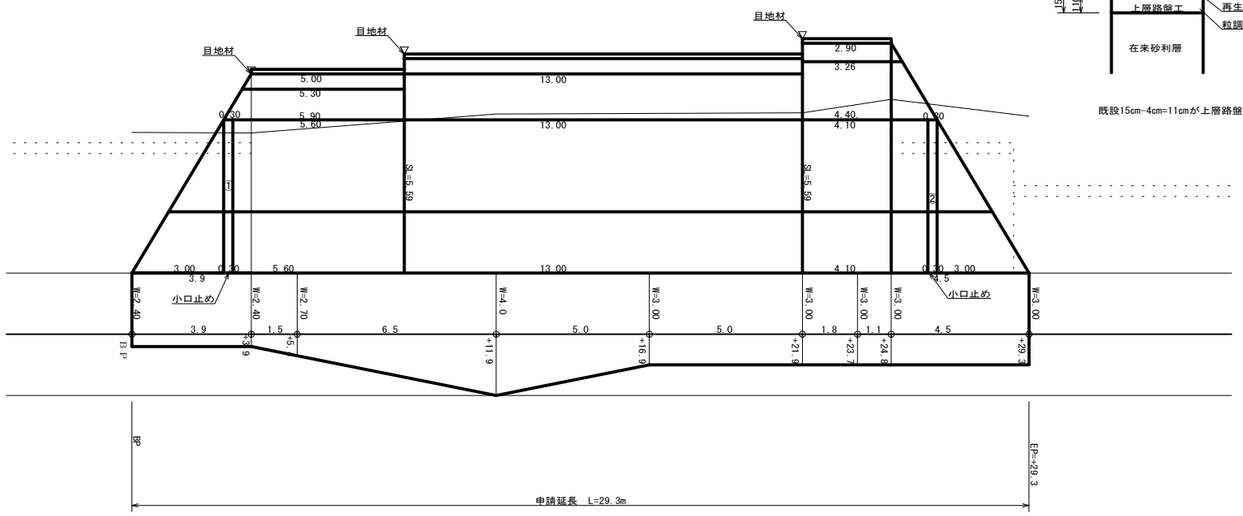

舗装工柱状図
S=1:50

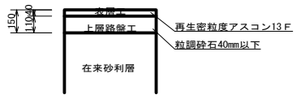

既設15cm-4cm=11cmが上層路盤工としている。

小口止①

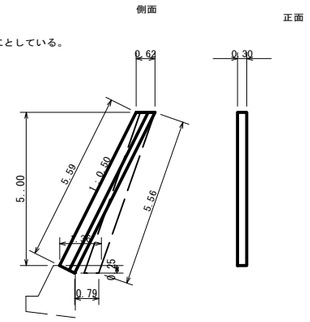

小口止②

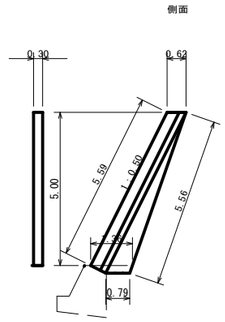

TW-L-N　H=6.50

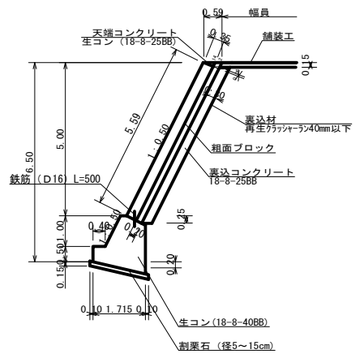

CO=2.171
FO=3.21

H=7.0

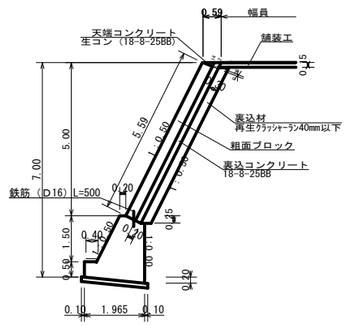

CO=3.066
FO=4.27

H=7.50

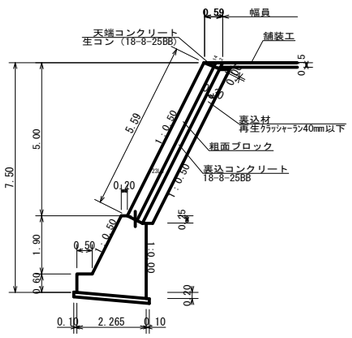

CO=4.168
FO=5.32

取壊し工

ブロック基礎

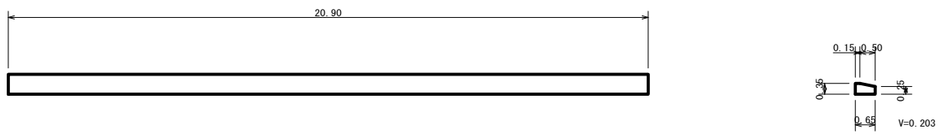

ブロック

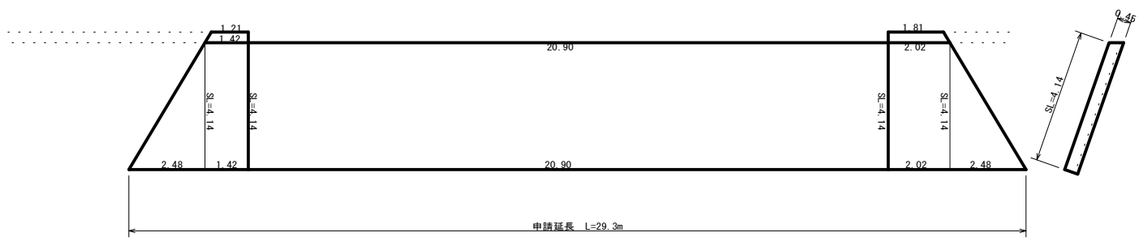

小口止め①②ブロック積すりつけ部

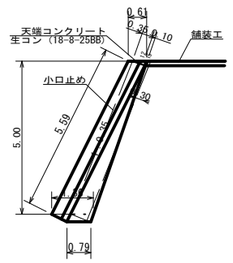

舗装取壊し

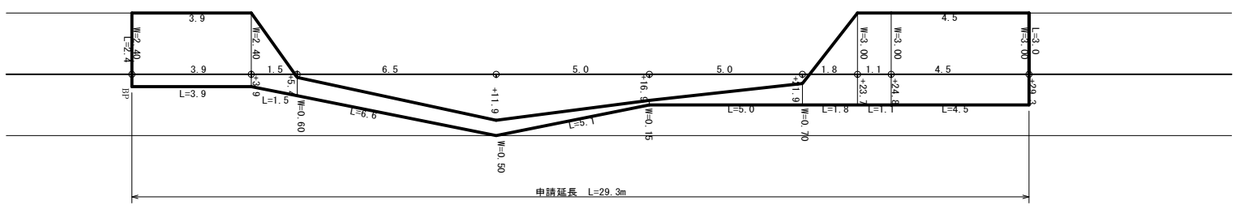

既設舗装断面
S=1:20

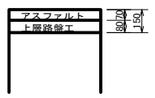

令和2年発生　林道施設災害復旧事業　林道黒川線災害復旧工事

1号延長　L=30m　　実施

路線名	黒川　線	事業名	7月5日から16日にかけての　梅雨前線豪雨災害 林道施設災害復旧事業		
林道区分	奥地	級別区分	2種2級	設計速度	20 km/h
年度	令和　5　年度	施行主体	松本市		
名称	展　開　図	7 葉中	6 番		
施行地	長野県　松本市　波田				
縮尺	S=1:100	審査者		設計者	

路線名	黒川線	事業名	7月5日から16日にかけての 梅雨前線豪雨災害 林道施設災害復旧事業		
林道区分	奥地	級別区分	2種2級	設計速度	20 km/h
年度	令和 5 年度	施行主体	松本市		
名称	河川渓床縦断面図	7 葉中	7 番		
施行地	長野県 松本市 波田				
縮尺	図示	審査者		設計者	

1号延長 L=30m 実施

令和2年発生 林道施設災害復旧事業 林道黒川線災害復旧工事

仮設工（元本流水廻し）

横断面図

S=1:100

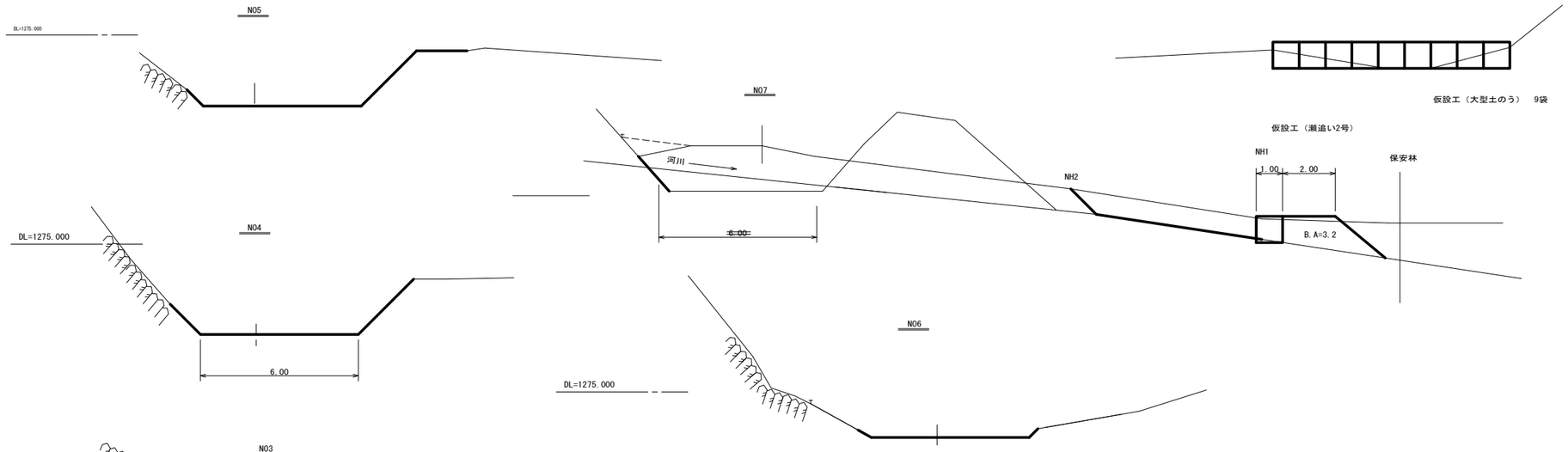

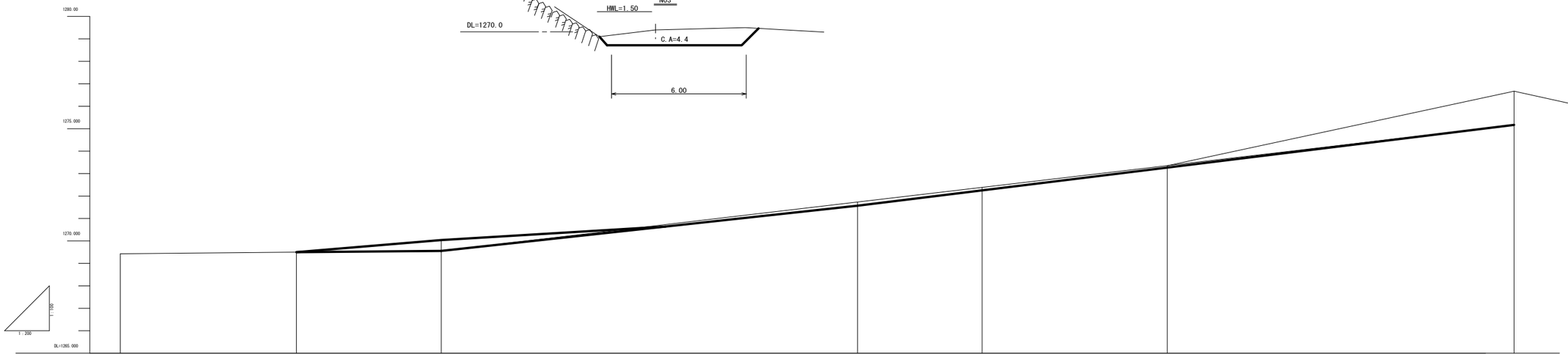

勾配	1269.43	I=0.00446 H=0.07 L=15.7	1269.50	I=0.00465 H=0.06 L=12.9	1269.56	I=0.05418 H=2.01 L=37.1	1271.57						I=0.06154 H=3.60 L=58.5	1275.17				
計画高	1269.43		1269.50		1269.56		1271.57		1272.30		1273.27			1275.17				
地盤高	1269.43		1269.50		1270.04		1272.31		1272.77		1273.35			1276.67				
切土高																		
盛土高																		
追加距離	0.0		15.7		28.6		65.7		76.8		93.3			124.2				
単距離	0.0		15.7		12.9		37.1		11.1		16.5			30.9				
測点番号	NO1		NO2		NO3		NO4		NO5		NO6			NO7				
平面線形 曲率図																		
片勾配 すりつけ図																		
拡幅																		