令和3年度　市道沢渡4号線道路災害復旧工事

数　量　計　算　書

松　本　市　役　所

数量総括表(1/3)

工　種	種　別	細　別	規　格	単位	数　量 (設計値)	数　量 (最終値)	備　考
土　工							
	機械掘削			m3	330.5	330	
	床掘(土砂)			m3	83.9	80	
	床掘(岩)	軟岩Ⅰ		m3	80.0	80	
	埋戻			m3	36.3	40	
	路体盛土			m3	1069.4	1100	
	路床盛土			m3	33.4	30	
	不足土	路床土	CBR20以上	m3	857.5	860	
	法面整形	切土(土砂)		m2	116.6	120	
		切土(岩)		m2	60.4	60	
		盛土(土砂)		m2	376.3	380	
	植生工	張芝		m2	376.3	380	
構造物撤去工							
	舗装切断		t=5cm	m	11.0	11	
	舗装版破砕		t=5cm	m2	72.0	72	
	As殻運搬		4tダンプ 35km以下	m3	3.6	4	
	As殻処分費			t	8.3	8	
	構造物取壊し	2次製品		m3	61.6	62	
	構造物取壊し	無筋Co		m3	3.9	4	
	殻運搬	鉄筋Co	4tダンプ 35km以下	m3	61.6	62	
	殻運搬	無筋Co	4tダンプ 35km以下	m3	3.9	4	
	鉄筋Co殻処分費			t	154.0	154	
	無筋Co殻処分費			t	9.2	9	

数量総括表(2/3)

工　種	種　別	細　別	規　格	単位	数　量 (設計値)	数　量 (最終値)	備　考
擁壁工	大型ブロック積	N=0.5 控え1.0m	プレキャスト製品 1250*500*1000	m2	253.2	253	
	胴込コンクリート		18-8-40BB	m3	145.9	146	
	天端コンクリート		18-8-25BB	m3	4.5	4	
	基礎コンクリート		18-8-25BB	m3	3.2	3	
	裏込材		RC-40	m3	82.8	83	
	大型ブロック積	N=0.6 控え1.6m	プレキャスト製品 1250*500*1000	m2	119.4	119	
	胴込コンクリート		18-8-40BB	m3	140.4	140	
	天端コンクリート		18-8-25BB	m3	2.7	3	
	基礎コンクリート		18-8-25BB	m3	1.2	1	
	裏込材		RC-40	m3	38.9	39	
	小口止工						
	コンクリート		18-8-40BB	m3	14.6	15	
	型枠			m2	114.6	115	
	目地工			m2	53.4	53	
	埋戻コンクリート		捨-8-40BB	m3	7.4	7	
雑　工							
取付工	ブロック積	N=1:0.3 控え35㎝		m2	11.5	12	
	天端コンクリート		18-8-25BB	m3	0.2	0.2	
	裏込材		RC-40	m3	3.5	4	
	コンクリート切断			m	11.2	11	
舗装工							
	不陸整正			m2	72.0	72	
	表層工	再生密粒度As20F	t=5cm	m2	116.6	117	
	上層路盤工	粒調砕石M-25	t=10cm	m2	116.6	117	
	下層路盤工	RC40-0	t=15cm	m2	116.6	117	

数量総括表(3/3)

工 種	種 別	細 別	規 格	単位	数 量 (設計値)	数 量 (最終値)	備 考
車両用防護柵工							
	ガードレール	Gr-C-4E		m	27.8	28	
仮設工							
	敷砂利	RC-40	t=10cm	m2	292.2	290	
	大型土のう設置		1.08*1.10	袋	578.0	578	
	大型土のう撤去		1.08*1.10	袋	578.0	578	
	不足土積込	仮締切盛土		m3	1040.0	1000	
	不足土運搬	仮締切盛土	4tダンプ 3.5km以下	m3	1040.0	1000	
	仮締切盛土			m3	1040.0	1000	
	仮締切盛土撤去			m3	1040.0	1000	
	残土運搬	大型土のう、仮締切盛土、敷砂利 4tダンプ 19km以下		m3	1647.2	1600	
	残土処分	大型土のう、仮締切盛土、敷砂利		m3	1647.2	1600	
準備工							
	伐木			m2	115.6	100	
	抜根			m2	115.6	100	
	集積積込			m2	115.6	100	
	伐木運搬			m2	115.6	100	
	処分費			t	0.7	1	

No,

土工数量集計表

名　称	規　格	計　算　式	単位	数　量
土　工		土工計算書(1),(2)参照		
機械掘削		C1	m3	330.5
床掘(土砂)		C2	m3	83.9
床掘(軟岩)		C3	m3	80.0
埋　戻		B1	m3	36.3
路体盛土		B2	m3	1069.4
路床盛土		B3	m3	33.4
不足土	購入土	((B1+B2+B3)-(C1+C2+C3))×1.33	m3	857.5
法面整形				
切土(土砂)		L1	m2	116.6
切土(岩)		L2　.	m2	60.4
盛土(土砂)		L3	m2	376.3
法面工				
植生工	張芝工	L3	m2	376.3

土工計算書 （1）

測　点	距離(m)	機械掘削 C1			床掘（土砂） C2			床堀（岩） C3			埋戻 B1			路体盛土 B2		
		断面 (m²)	平均断面(m²)	立積 (m³)	断面 (m²)	平均断面(m²)	立積 (m³)	断面 (m²)	平均断面(m²)	立積 (m³)	断面 (m²)	平均断面(m²)	立積 (m³)	断面 (m²)	平均断面(m²)	立積 (m³)
P. 0.0		16.2			0.5			1.4			0.2			7.7		
P. 11.7	11.7	6.0	11.10	129.9	1.2	0.85	9.9	1.4	1.40	16.4	0.4	0.30	3.5	14.0	10.85	126.9
P. 26.2	14.5	0.1	3.05	44.2	2.8	2.00	29.0	1.7	1.55	22.5	1.3	0.85	12.3	55.2	34.60	501.7
P. 42.0	15.8	19.7	9.90	156.4	2.9	2.85	45.0	3.5	2.60	41.1	1.3	1.30	20.5	0.6	27.90	440.8
合　計				330.5			83.9			80.0			36.3			1069.4

土工計算書 (2)

測　点	距離(m)	路床盛土 B3			切土法面整形(土砂) L1			切土法面整形(岩) L2			盛土法面整形 L3			埋戻コンクリート		
		断面 (m^2)	平均断面(m^2)	立積 (m^3)	長さ (m)	平均長さ(m)	面積 (m^2)	長さ (m)	平均長さ(m)	面積 (m^2)	長さ (m)	平均長さ(m)	面積 (m^2)	断面 (m^2)	平均断面(m^2)	立積 (m^3)
No. 0.0		0.0			0.2			1.3			11.9			0.1		
11.7	11.7	0.0	0.00	0.0	0.6	0.40	4.7	1.2	1.25	14.6	10.6	11.25	131.6	0.1	0.10	1.2
26.2	14.5	2.2	1.10	16.0	1.2	0.90	13.1	1.4	1.30	18.9	9.1	9.85	142.8	0.2	0.15	2.2
No. 42.0	15.8	0.0	1.10	17.4	11.3	6.25	98.8	2.0	1.70	26.9	3.8	6.45	101.9	0.3	0.25	4.0
合　計				33.4			116.6			60.4			376.3			7.4

土工計算書 (3)

測　点	距離(m)	仮締切盛土(1) B4			仮締切盛土(2)B5											
		断面 (㎡)	平均 断面(㎡)	立積 (m^3)	断面 (㎡)	平均 断面(㎡)	立積 (m^3)									
P. 0.0		0.6			0.0											
P. 11.7	11.7	0.4	0.50	5.9	0.0	0.00	0.0									
P. 26.2	14.5	0.6	0.50	7.3	0.0	0.00	0.0									
P. 42.0	15.8	4.3	2.45	38.7	0.0	0.00	0.0									
P. 50.4	8.4	4.1	4.20	35.3	0.0	0.00	0.0									
P. 62.0	11.6	10.0	7.05	81.8	4.0	2.00	23.2									
P. 73.5	11.5	10.6	10.30	118.5	11.6	7.80	89.7									
P. 94.4	20.9	9.1	9.85	205.9	19.5	15.55	325.0									
P. 102.0	7.6	0.0	4.55	34.6	0.0	9.75	74.1									
合　計				528.0			512.0									

No,

構造物取壊し

名　称	規　格	計　算　式	単位	数 量
舗装取壊し				
舗装切断	t＝5cm	L=5.5×2	m	11.0
舗装取壊し	t＝5cm	CAD計測より	m2	72.0
As殻運搬	t＝5cm	72×0.05＝	m3	3.6
As殻処分費		3.6×2.3=	t	8.3
コンクリートブロック撤去				
大型ブロック積	控え125cm	49.3×1.25 =	m3	61.6
玉石積	控え35cm	11.2×0.35 =	m3	3.9
殻運搬	鉄筋Co		m3	61.6
殻運搬	無筋Co		m3	3.9
鉄筋Co処分費		61.6×2.5=	t	154.0
無筋Co処分費		3.9×2.35=	t	9.2

舗装取壊し

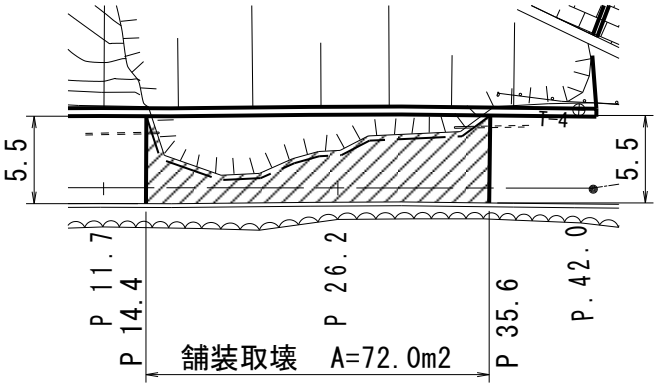

大型ブロック積及び玉石積取壊し

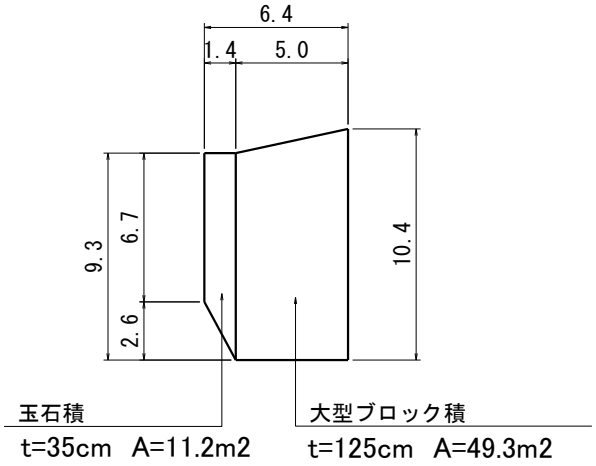

No,

大型ブロック積擁壁工

名　称	規　格	計　算　式	単位	数 量
大型ブロック積擁壁工	N=1:0.5			
大型ブロック	控え1000	(8.008+8.217)/2×30.746+8.217/2×0.93	m2	253.2
	ブロック数	253.248/0.625(m2/個)＝405個		
胴込コンクリート	18-8-40BB	253.248×0.576(m3/m2)=	m3	145.9
天端コンクリート	18-8-25BB	0.10×1.453×30.746	m3	4.5
同上型枠		0.112×30.746×2	m2	6.9
基礎コンクリート	18-8-25BB	0.10×1.00×31.68	m3	3.2
同上型枠		0.10×31.68×2	m2	6.3
裏込材	RC-40	((7.163＋7.350)/2＋0.100×2＋0.447)×30.746×0.335 ＋(7.350/2＋0.100×2＋0.447)×0.930×0.335	m3	82.8
大型ブロック積擁壁工	N=1:0.6			
大型ブロック	控え1600	(8.631+10.943)/2×12.196	m2	119.4
	ブロック数	119.362/0.625(m2/個)＝191個		
胴込・裏込コンクリート	18-8-40BB	119.362×0.576(m3/m2)+119.36×0.60(m)	m3	140.4
天端コンクリート	18-8-25BB	0.10×2.216×12.196	m3	2.7
同上型枠		0.117×12.196×2	m2	2.9
基礎コンクリート	18-8-25BB	0.10×1.00×12.20	m3	1.2
同上型枠		0.10×12.20×2	m2	2.4
裏込材	RC-40	((7.402＋9.385)/2＋0.100×2＋0.514)×12.196×0.350	m3	38.9
小口止工				
コンクリート①	18-8-40BB	7.350×1.453×0.30		
コンクリート②	18-8-40BB	7.588×2.216×0.30		
コンクリート③	18-8-40BB	9.620×2.216×0.30		
	合計	14.64	m3	14.6

No,

名　称	規　格	計　算　式	単位	数 量
小口止工				
型枠①		(8.217×0.30＋10.68)×2		
型枠②		(8.848×0.30＋16.82)×2		
型枠③		(11.217×0.30＋21.32)×2		
	合計	114.6	m2	114.6
目地工				
①		7.350×1.118		
②		7.411×1.118		
③		7.473×1.118		
④		7.539×1.118		
⑤		7.588×1.166		
⑥		9.620×1.166		
	合計	53.4	m2	53.4
埋戻コンクリート	捨-8-40BB	土工数量計算書(2)参照	m3	7.4

No,

取付工(雑工)

名　称	規　格	計　算　式		単位	数　量

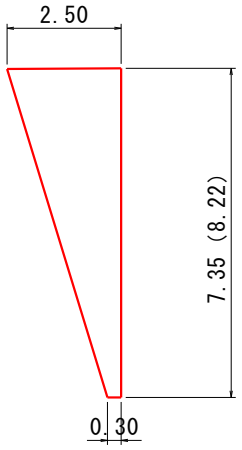

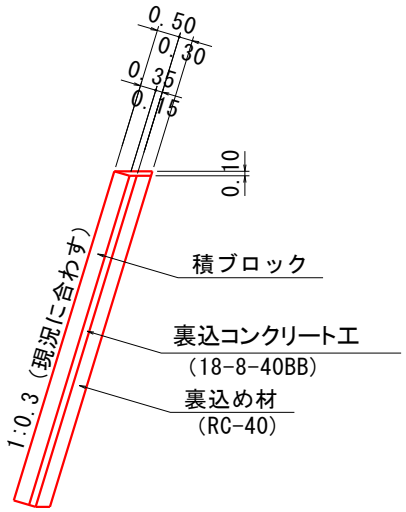

取付工(起点)				
ブロック積	控え35cm	起点　(0.30+2.50)/2×8.22	m2	11.5
天端コンクリート	18-8-25BB	(0.47+0.834)/2×0.10×2.50	m3	0.2
同上型枠		0.10×2.50	m2	0.3
裏込材	RC-40	11.51×0.30	m3	3.5
取付工(終点)				
コンクリート切断			m	11.2

No,

車道舗装復旧工

名　称	規　格	計　算　式	単位	数 量

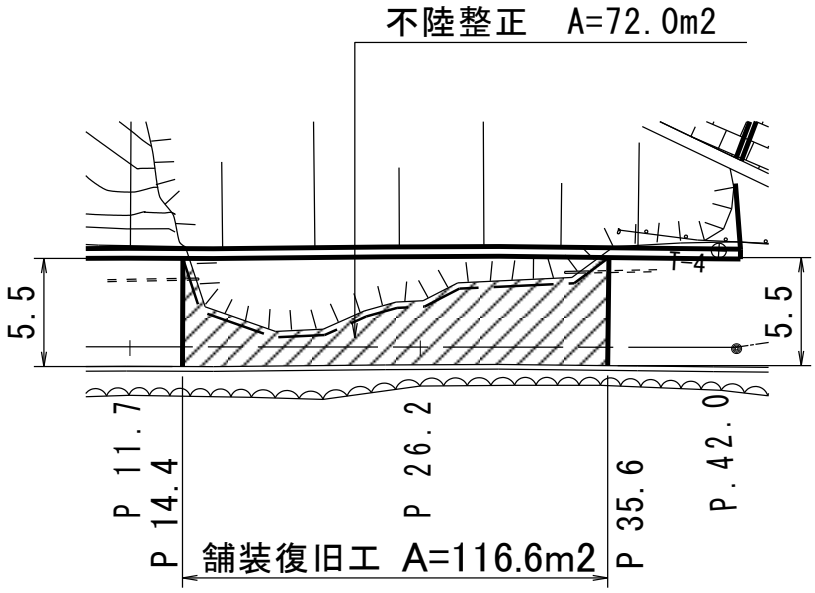

舗装復旧工				
不陸整正		CAD計測より	m2	72.0
表層工	再生密粒度As20F t=5cm	21.2×5.5＝	m2	116.6
上層路盤工	M-25 t=10cm	21.2×5.5＝	m2	116.6
下層路盤工	RC-40 t=15cm	21.2×5.5＝	m2	116.6

No,

車両用防護柵工

名　称	規　格	計　算　式	単位	数 量
Gr-C-4E				
		平面図より L=27.8m	m	27.8

仮 設 工

名　称		計　算　式		数 量
仮締切工				
大型土のう	1.08×1.10	n1　61.49/1.10×6=　335		
		n2　{(4.00+40.78)/2+4.40}×8.56/(1.08×1.10)=　193		
		n3　地山土積込時　50		
計		335+193+50=	袋	578.0
詰土	地山土	578×1.0m3/袋	m3	578.0
仮設道路工				
仮締切盛土(1)		土工計算書(3)参照　528.0		
仮締切盛土(2)		土工計算書(3)参照　512.0		
計		528.0+512.0=	m3	1040.0
敷砂利	t=10cm	(61.49+31.91+4.00)×3.0=	m2	292.2
仮締切盛土不足土	地山土		m3	1040.0
残土運搬		土のう＋仮締切盛土＋敷砂利 578.0 +1040.0+29.2=	m3	1647.2
残土処分		土のう＋仮締切盛土＋敷砂利 578.0+1040.0+29.2=	m3	1647.2

No,

準 備 工

名　称		計　算　式		数 量
伐木除根工				
伐木		平面図より	m2	115.6
除根		〃	m2	115.6
集積積込		〃	m2	115.6
伐木運搬		〃	m2	115.6
処分費		別紙計算表より	t	0.7