数　量　計　算　書

令和３年度　松本市エコトピア山田既存廃棄物移設工事

松本市大字島内9444番地2

松　本　市

廃棄物移設工事　数量総括表 (1/3)

項　目	規格･寸法	単位	数量	備　考
造成工事				
土工等 廃棄物掘削	廃棄物	m3	83,300	
盛土	廃棄物	m3	75,000	
押え盛土	保護土	m3	28,100	
最終覆土	保護土	m3	8,100	
腹付け盛土	保護土t=1.0m 廃棄物法面部	m3	4,700	
〃	保護土t=0.5m 廃棄物法面部	m3	960	
〃	保護土t=0.5m 廃棄物小段部	m3	300	
必要搬入土量	積込(ルーズ)	m3	1,600	
	運搬L=0.5km以下(場内仮置き場から廃棄物移設先)	m3	1,560	
	受入土運搬(L=9.5km以下)	m3	1,560	
	購入土	m3	40,940	
法面整形工				
盛土法面整形	土砂　1:2.0	m2	7,900	
腹付け盛土	搬入土t=1.0m 廃棄物法面部	m2	4,700	
〃	搬入土t=0.5m 廃棄物法面部	m2	1,930	
〃	廃棄物小段部 t=0.5m	m2	610	
合計		m2	15,140	
法面等保護工	法面整形部+平地整形部			
植生工	種子散布工	m2	17,170	
雨水集排水施設工事				
作業土工				
床掘		m3	90	
埋戻し		m3	50	
残土		m3	30	
基面整正		m2	100	
排水構造物設置				
ベンチフリューム	Ⅱ型300	m	51	
	Ⅱ型400	m	117	

廃棄物移設工事　数量総括表 (2/3)

項　目	規格･寸法	単位	数量	備　考
集水桝A	500×500×600　ｸﾞﾚｰﾁﾝｸﾞ蓋T25	箇所	1	0.29m3
集水桝B	800×800×750　ｸﾞﾚｰﾁﾝｸﾞ蓋T25	箇所	1	0.47m3
集水桝C	800×800×750　縞鋼板	箇所	1	0.44m3
横断暗渠	300	m	8	
雨水管閉塞工	鋼板張付け　900*900	箇所	1	
雨水管閉塞工	鋼板張付け　1700*1700	箇所	1	
雨水管閉塞工	鋼板張付け　1900*1700	箇所	1	
発生ガス対策工事				
ガス抜き管嵩上げ工	有孔ﾎﾟﾘｴﾁﾚﾝﾀﾞﾌﾞﾙ管φ200	m	29	
フィルター材	単粒3号	m3	10	
道路工事				
下流側管理道路				
舗装	コンクリートσck=18N/mm^2 t＝150	m^2	624	
	溶接金網φ6-150×150	m^2	624	
	基礎砕石RC-40 t=150	m^2	624	
	伸縮目地t=20mm	m^2	10	
仮設工				
仮囲い				
設置･撤去	鋼製フェンスH=3.0m(防塵ネット、防音シート)	m	500	
縞鋼板				
設置･撤去	鋼板　22*1524*3048	m2	465	
賃料	供用日数549日	枚	100	
運搬	100枚　802kg/枚	t	80.2	
積込、取卸し	100枚　802kg/枚	t	80.2	

廃棄物移設工事　数量総括表(3/3)

項　目	規格･寸法	単位	数量	備　考
水替え工				
ポンプ設置･撤去		箇所	1	
ポンプ運転	排水量0以上40m3/h未満　作業時排水	日	323	
洗車設備		式	1	
事前損失防止施設費				
工事箇所対象箇所調査				
廃棄物の性状		検体	3	
既設貯留贓物の変位		点	5	
地盤の変位		点	5	
環境バックグラウンド				
大気		検体	1	
安全モニタリング				
気象観測		式	1	
悪臭		式	1	
温度		式	1	
水位		式	1	
騒音･振動		式	1	
廃棄物飛散･流出		式	1	
環境モニタリング				
水質(周縁地下水)		検体	21	
既存廃棄物モニタリング				
埋め立てガス	既存ガス抜き管(残置)	検体	20	
埋め立てガス	既存ガス抜き管(廃棄物盛土箇所)	検体	4	
地中温度	既存ガス抜き管(残置)	回	20	
地中温度	既存ガス抜き管(廃棄物盛土)	回	4	
地中温度	既設観測井(西側)	回	4	
水質(保有水)		検体	7	
準備工事				
伐開除根		m^2	1,500	

種　　別	造成工数量調書		
細　　別	規格・寸法	算　式	数　　量
廃棄物掘削			
掘削	廃棄物		83,304.0 m3
盛土	廃棄物	83,304*0.9	74,973.6 m3
押え盛土	搬入土		28,144.0 m3
最終覆土	搬入土		8,094.0 m3
保護土量	(法面求積図より)		
腹付け盛土 廃棄物法面部	t＝1.0m	((555.6+285.9+129.8+26.5+2942.3)×1.118+261.2+35.4)×1.0	4,701.6 m^3
〃	t＝0.5m	(1424.0+299.8)×1.118×0.5	963.6 m^3
廃棄物小段部	t＝0.5m	(126.8+424.3+40.4+15.3)×0.5	303.4 m^3
必要搬入土量		28,144.0+8,094.0+4,701.6+963.6+303.4	42,206.6 m3
	受入れ土量	地山土量	1,560.0 m3
	購入土	地山土量	40,943.0 m3
		ほぐし土量　40,943.0×1.2	49,131.6 m3
法面整形工	(法面求積図より)		
盛土法面整形	北側法面 1:2.0	(1240.6+1447.1+222.3)×1.118	3,253.4 m^2
	南側法面 1:2.0	(964.2+1199.5+1064.0+753.9+175.2)×1.118	4,647.3 m^2
		計	7,900.7 m^2
平地整形	北側法面	293.0+463.3+83.6+440.2	1,280.1 m^2
	南側法面	240.3+88.5+239.0+181.5	749.3 m^2
		計	2,029.4 m^2
保護土	(法面求積図より)		
腹付け盛土 廃棄物法面部	t＝1.0m	(555.6+285.9+129.8+26.5+2942.3)×1.118+261.2+35.4	4,701.6 m^2
〃	t＝0.5m	(1424.0+299.8)×1.118	1,927.2 m^2
廃棄物小段部	t＝0.5m	126.8+424.3+40.4+15.3	606.8 m^2
		計	7,235.6 m^2
法面保護工			
植生工	種子散布工	7,900.7　+　2,029.4　+　7,235.6	17,165.7 m^2

種　　別	造成工数量調書		
細　　別	規格・寸法	算　式	数　　量
雨水集排水工			
作業土工	床掘	18.11+55.77+1.76+5.49+5.49+2.57	89.2 m3
	埋戻し	10.71+30.05+1.16+4.19+4.19+1.42	51.7 m3
	残土	6.22+22.42+0.47+0.83+0.83+1.00	31.8 m3
	基面整正	25.50+68.09+0.81+1.44+1.44+3.90	101.2 m2
ベンチフリューム	Ⅱ型300	(雨水集排水施設平面図より)	51.0 m
	Ⅱ型400		117.4 m
集水桝A	500×500×600	Co量 0.29 m3	1.0 箇所
集水桝B	800×800×750	Co量 0.47 m3	1.0 箇所
集水桝C	800×800×750	Co量 0.44 m3	1.0 箇所
横断暗渠	300		7.5 m
		横断暗渠設置時の舗装撤去復旧工は撤去工で計上	
雨水管閉塞工	鋼板張付け	(雨水集排水施設平面図より)	3.0 箇所
発生ガス対策工			
ガス抜き管嵩上げ工		7.18+10.62+10.98	28.8 m
	フィルター材		13.1 m3
道路舗装工		(道路設備平面図より)	
	コンクリート舗装	624.0	624.0 m2
	伸縮目地t=20mm	154.263m/8.0m＝19箇所　19×3.5m×0.15m	10.0 m2
準備工	(準備工平面図より) 伐開除根	1,543.6	1,543.6 m2

廃棄物掘起し数量計算書

測点番号	0からの距離 (m)	測点間距離 (m)	断面積 (m²)	平均断面積 (m²)	埋立容量 (m³)
P240	240.0		0.0		
		20.0		0.0	0.0
P260	260.0		0.0		
		20.0		0.0	0.0
P280	280.0		0.0		
		20.0		63.3	1,266.0
P300	300.0		126.5		
		20.0		329.8	6,596.0
P320	320.0		533.0		
		20.0		579.0	11,580.0
P340	340.0		625.0		
		20.0		688.7	13,774.0
P360	360.0		752.4		
		40.0		542.0	21,680.0
P400	400.0		331.6		
		40.0		438.0	17,520.0
P440	440.0		544.3		
		40.0		272.2	10,888.0
P480	480.0		0.0		
				0.0	0.0
計					83,304.0

廃棄物移設先押え盛土量計算書

番号	断面積	延長	土量	備考
①	43.1	9	387.9	
②	43.1	145	6,249.5	
③	41.6	116	4,825.6	
④	21.8	18	392.4	
⑤	32.9	114	3,750.6	
⑥	32.9	16	526.4	
⑦	41.6	120	4,992.0	
⑧	41.6	106	4,409.6	
⑨	34.8	75	2,610.0	
計			28,144.0	

押え盛土断面図

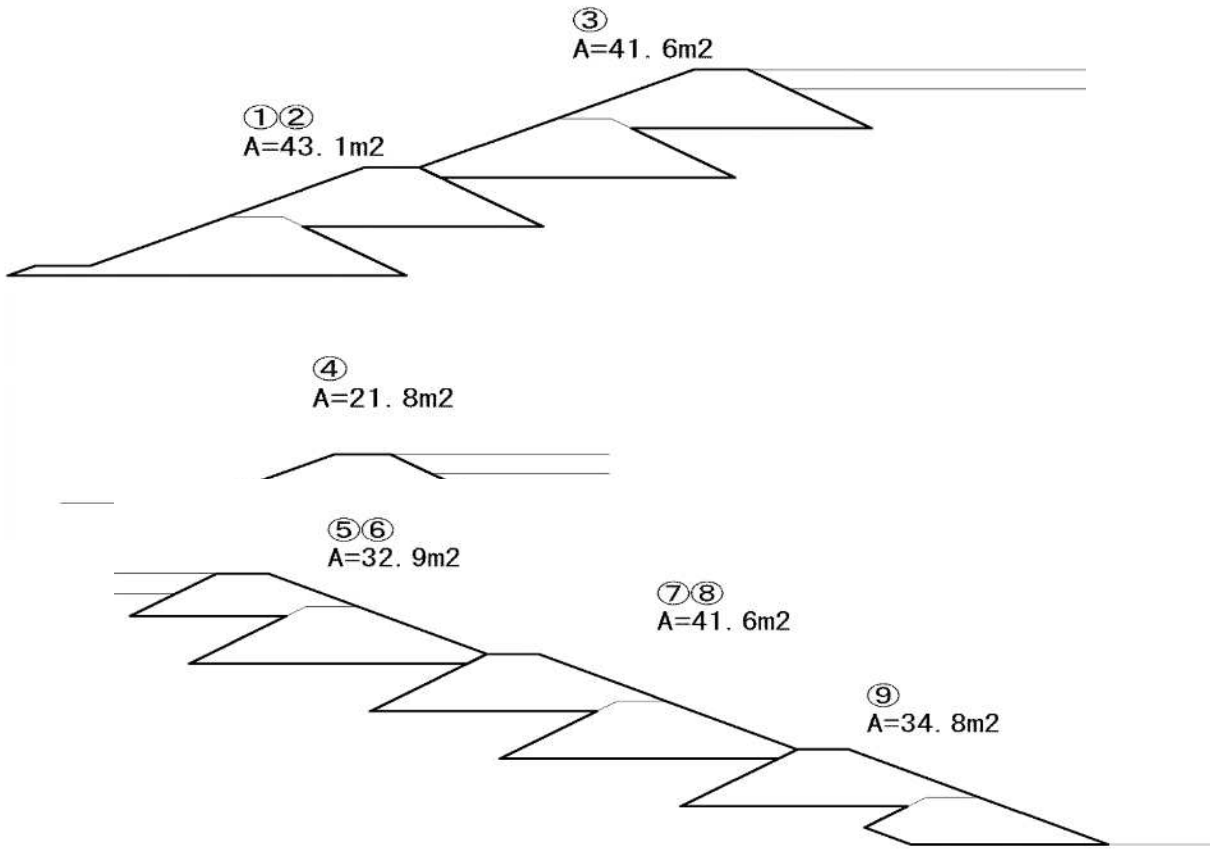

押え盛土、最終覆土平面図

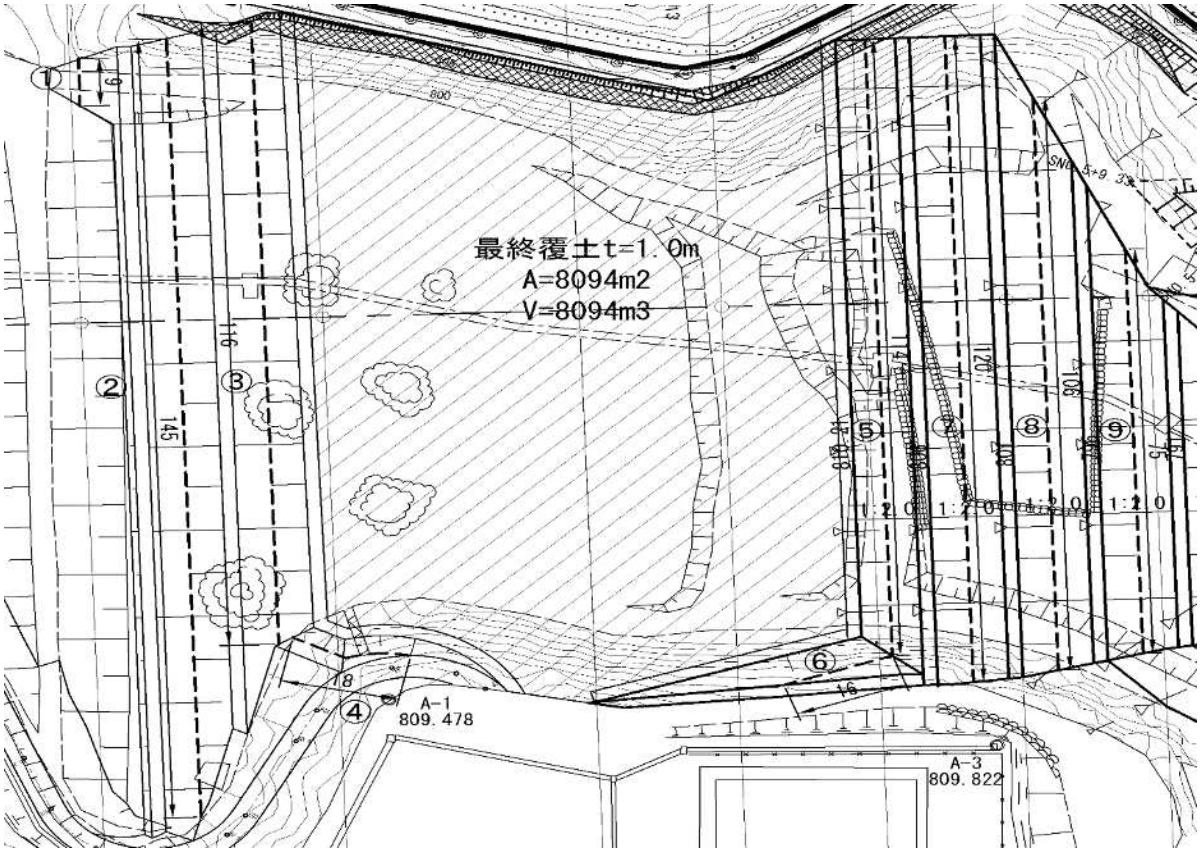

材　料　計　算　書

ベンチフリュームⅡ型300		10m 当り

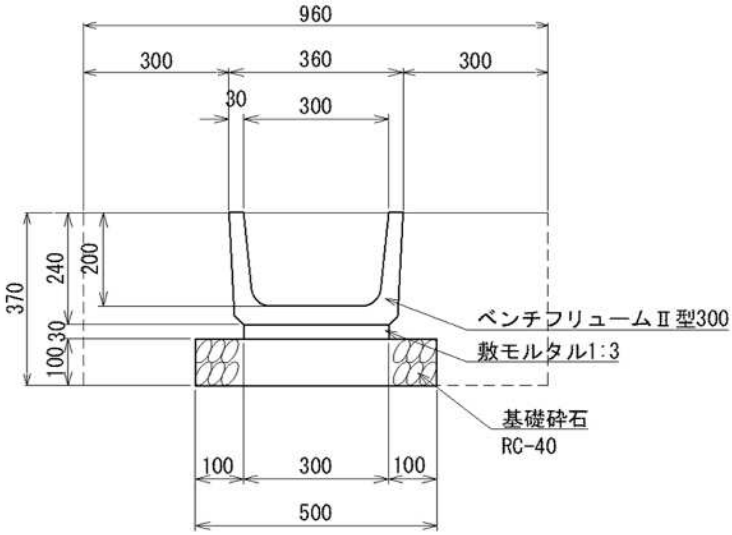

種　　別	計　　算　　式		数　　量
ベンチフリュームⅡ型300	10.0/2.0	＝	5.00 個
敷モルタル	0.30×0.03×10.0	＝	0.09 m^3
1:3			
基礎砕石	0.50×10.0	＝	5.00 m^2
RC-40 t=100			
土工			
床掘	0.96×0.37×10.0	＝	3.55 m^3
	3.55/10*51.0	＝	18.11 m3
埋戻し	3.55-（0.36×0.24+0.30×0.03+0.50×0.10）×10.0	＝	2.10 m^3
	2.10/10*51.0	＝	10.71 m3
残土	3.55-2.10/0.9	＝	1.22 m^3
	1.22/10*51.0	＝	6.22 m3
基面整正	0.50×10.0	＝	5.00 m^2
	5.00/10*51.0		25.50 m2

材　料　計　算　書

ベンチフリュームⅡ型400　　10m 当り

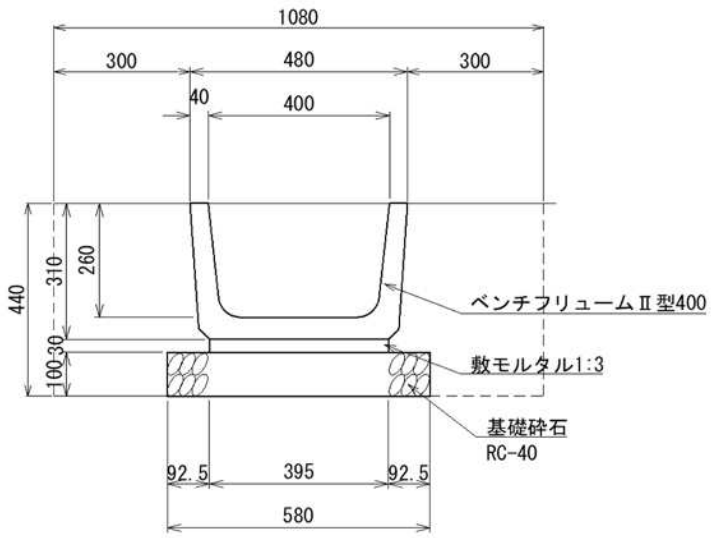

種　別	計　算　式		数　量
ベンチフリュームⅡ型400	10.0/2.0	＝	5.00 個
敷モルタル	0.395×0.03×10.0	＝	0.12 m^3
1:3			
基礎砕石	0.58×10.0	＝	5.80 m^2
RC-40 t=100			
土工			
床掘	1.08×0.44×10.0	＝	4.75 m^3
	4.75/10*117.4	＝	55.77 m3
埋戻し	4.75-(0.48×0.31+0.395×0.03+0.58×0.10)×10.0	＝	2.56 m^3
	2.56/10*117.4	＝	30.05 m3
残土	4.75-2.56/0.9	＝	1.91 m^3
	1.91/10*117.4	＝	22.42 m3
基面整正	0.58×10.0	＝	5.80 m^2
	5.80/10*117.4	＝	68.09 m2

材　料　計　算　書

集水桝A　　1箇所 当り

500×500×600

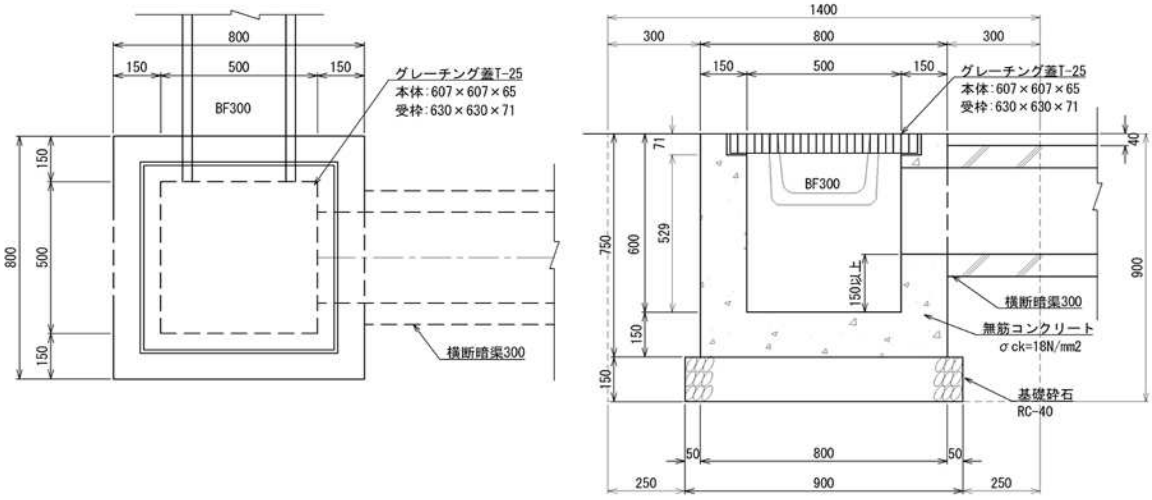

控除:横断暗渠×1箇所 BF300×1箇所

種　別	計　算　式		数　量
グレーチング蓋	本体:607×607×65　受枠:630×630×71	=	1.00 組
T-25			
無筋コンクリート	0.80^2×0.75-(0.50^2×0.529+0.63^2×0.071+(0.30×0.29+0.36×0.24)×0.15)	=	0.29 m^3
σck=18N/mm2			
同上型枠	(0.80×0.75+0.50×0.529)×4-(0.30×0.29+0.36×0.24)×2+(0.30+0.29)×0.15×2	=	3.29 m^2
基礎砕石	0.90×0.90	=	0.81 m^2
RC-40 t=150			
土工			
床掘	1.40×1.40×0.90	=	1.76 m^3
埋戻し	1.76-(0.80^2×0.75+0.90^2×0.15)	=	1.16 m^3
残土	1.76-1.16/0.9	=	0.47 m^3
基面整正	0.90×0.90	=	0.81 m^2

材　料　計　算　書

集水桝B　　1箇所 当り

800×800×750

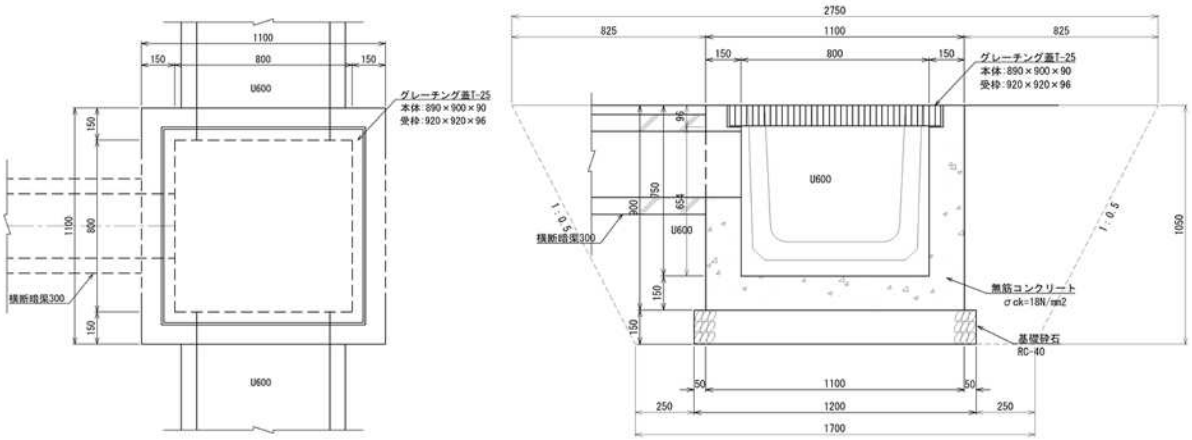

控除:横断暗渠×1箇所 U600×2箇所

種　別	計　算　式		数　量
グレーチング蓋	本体:890×900×90　受枠:920×920×96	=	1.00 組
T-25			
無筋コンクリート	1.10^2×0.90-(0.80^2×0.654+0.92^2×0.096+(0.30×0.29+0.60×0.60×2)×0.15)	=	0.47 m^3
σck=18N/mm2			
同上型枠	(1.10×0.90+0.80×0.654)×4-(0.30×0.29+0.60×0.60×2)×2+(0.30+0.29+0.60×3)×0.15×2	=	5.16 m^2
基礎砕石	1.20×1.20	=	1.44 m^2
RC-40 t=150			
土工			
床掘	(2.75^2+1.70^2)/2×1.05	=	5.49 m^3
埋戻し	5.49-(1.10^2×0.90+1.20^2×0.15)	=	4.19 m^3
残土	5.49-4.19/0.9	=	0.83 m^3
基面整正	1.20×1.20	=	1.44 m^2

材　料　計　算　書

集水桝C　　1箇所 当り

800×800×750

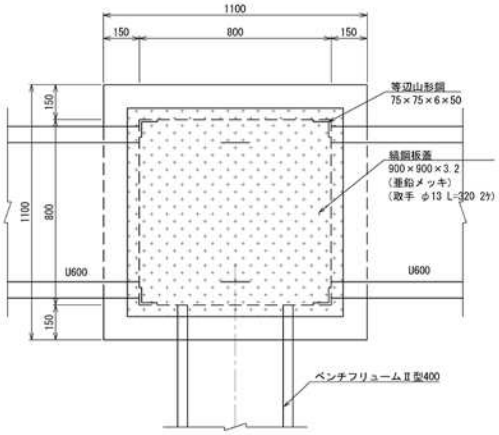

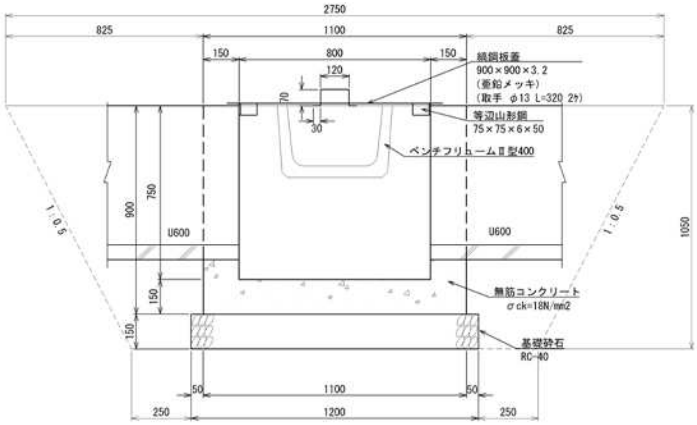

控除：U600(740×665)×2箇所 BF400×1箇所

種　別	計　算　式		数　量
縞鋼板	0.90×0.90	＝	0.81 m^2
900×900×3.2 亜鉛ﾒｯｷ	0.81×26.79	＝	21.70 kg
等辺山形鋼	0.50×2	＝	1.00 m
50×50×6	1.00×4.43	＝	4.43 kg
取手	((0.03+0.07)×2+0.12)×2	＝	0.64 m
φ13	0.64×1.04	＝	0.67 kg
無筋コンクリート	1.10^2×0.90-(0.80^2×0.75+(0.48×0.31+0.74×0.665×2)×0.15)	＝	0.44 m^3
σck=18N/mm2			
同上型枠	(1.10×0.90+0.80×0.75)×4-(0.48×0.31+0.74×0.665×2)×2	＝	4.09 m^2
基礎砕石	1.20×1.20	＝	1.44 m^2
RC-40 t=150			
土工			
床掘	(2.75^2+1.70^2)/2×1.05	＝	5.49 m^3
埋戻し	5.49-(1.10×1.10×0.90+1.20×1.20×0.15)	＝	4.19 m^3
残土	5.49-4.19/0.9	＝	0.83 m^3
基面整正	1.20×1.20	＝	1.44 m^2

材　料　計　算　書

横断暗渠300　　10m 当り

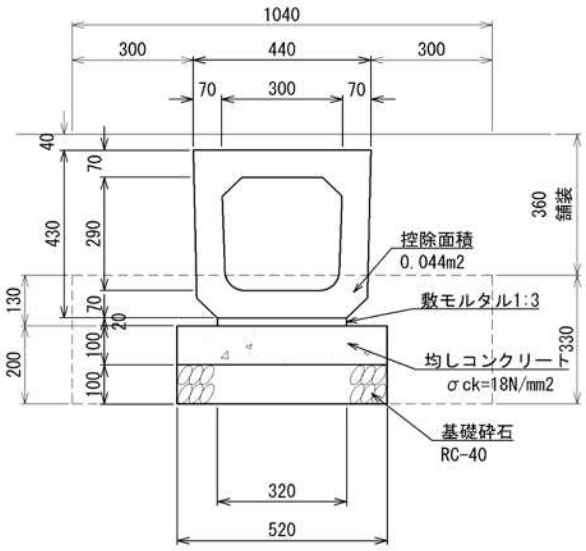

種　別	計　算　式		数　量
横断暗渠 300	10.0/2.0	＝	5.00 個
敷モルタル 1:3	0.32×0.02×10.0	＝	0.06 m^3
均しコンクリート σck=18N/mm2	0.52×0.10×10.0	＝	0.52 m^3
同上型枠	0.10×2×10.0	＝	2.00 m^2
基礎砕石 RC-40 t=100	0.52×10.0	＝	5.20 m^2
土工			
床掘	1.04×0.33×10.0	＝	3.43 m^3
	3.43/10*7.5	＝	2.57 m3
埋戻し	3.43-（0.044+0.32×0.02+0.52×0.20）×10.0	＝	1.89 m^3
	1.89/10*7.5	＝	1.42 m3
残土	3.43-1.89/0.9	＝	1.33 m^3
	1.33/10*7.5	＝	1.00 m3
基面整正	0.52×10.0	＝	5.20 m^2
	5.2/10*7.5	＝	3.90 m2

材　料　計　算　書

ガス抜き管嵩上げ工 有孔ポリエチレンダブル管 φ200　　10m 当り

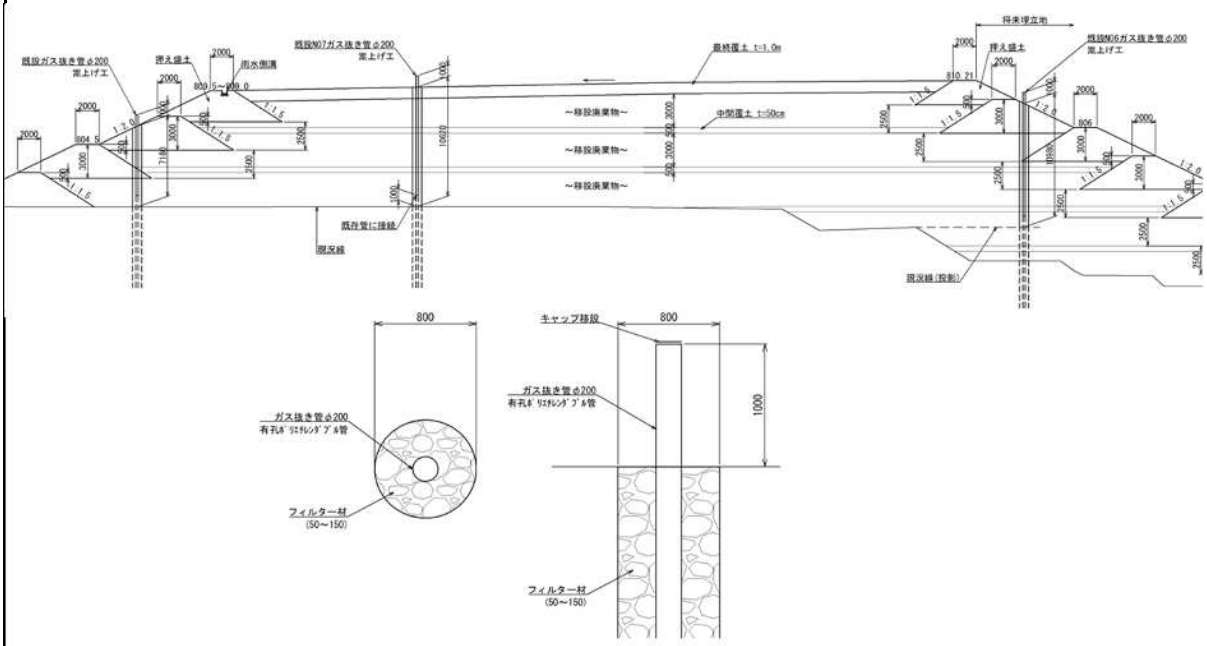

控除：φ200外径φ252

種　別	計　算　式		数　量
有孔ﾎﾟﾘｴﾁﾚﾝﾀﾞﾌﾞﾙ管		＝	10.00 m
φ200			
フィルター材	(0.80^2-0.252^2)×π/4×10.0	＝	4.53 m^3
50～150	4.53/10*28.8	＝	13.05 m3

工事に係る調査･対策等

1. 工事着手事前調査

(1)工事対象箇所

調査内容	場所（詳細：特記仕様書別紙7）	頻度等		数量	単位
廃棄物の性状	掘削箇所の任意箇所　1箇所	3検体	3検体×1箇所	3	検体
構造物の変位	既設貯留構造物　5点	-		5	点
地盤の変位	既存廃棄物埋立法面　5点	-		5	点

(2)環境バックグラウンド

調査内容	場所（詳細：特記仕様書別紙7）	頻度等		数量	単位
大気	工事上の境界付近　1箇所（既存観測井戸(上流)付近）			1	検体

2.工事中に実施する調査

(1)安全管理モニタリング

調査内容	場所（詳細：特記仕様書別紙7）	頻度		数量	単位
気象観測	工事上の境界付近　1箇所（既存観測井戸(上流)付近）	常時		1	式
悪臭	掘削工事箇所（風下）　1箇所	1回/作業日		1	式
温度	既存ガス抜き管（廃棄物掘削箇所：4箇所）	1回/作業日		1	式
水位	既存ガス抜き管（廃棄物掘削箇所：4箇所）	1回/作業日		1	式
騒音･振動	工事上の境界付近　3箇所（南側、北側、西側）	常時		1	式
廃棄物飛散･流出	工事上の境界付近　3箇所（南側、北側、西側）	常時		1	式

(2)環境モニタリング

調査内容	場所（詳細：特記仕様書別紙7）	頻度		数量	単位
水質（周縁地下水）	既設観測井　3箇所（上流、下流、西側）	1年目：夏季･秋季･冬季 2年目：春季･夏季･秋季･冬季	7季×3箇所	21	検体

(3)既存廃棄物モニタリング

調査内容	場所（詳細：特記仕様書別紙7）	頻度（案）		数量	単位
埋立ガス	既存ガス抜き管（残置：5箇所）	任意深度1地点･2回/年（夏･冬）	5箇所×2回/年×2年	20	検体
	既存ガス抜き管（廃棄物盛土箇所②：1箇所）	〃	1箇所×2回/年×2年	4	検体
地中温度	既存ガス抜き管（残置：5箇所）	任意深度1地点･2回/年（夏･冬）	5箇所×2回/年×2年	20	回
	既存ガス抜き管（廃棄物盛土箇所②：1箇所）	〃	1箇所×2回/年×2年	4	回
	既設観測井（西側）	〃	1箇所×2回/年×2年	4	回
水質（保有水）	原水ピット（既設貯留構造物と一体の水槽）	1年目：夏季･秋季･冬季 2年目：春季･夏季･秋季･冬季		7	検体

3.仮設工事

内容	規格			数量	単位
仮囲い	鋼製フェンスH=3.0m(防塵ネット、防音シート)			500	m
敷鉄板	鋼板　22*1.524*3.048　供用日数549日	100枚　802kg/枚	1.524*3.048*100	464.5	m2
水替えポンプ		作業時排水	1箇所	323	日
洗車設備				1	式

撤去工事 数量総括表

項　目	規格･寸法	単位	数量	設計数量	備　考
撤去工事					
撤去工					
Coとりこわし	無筋･二次製品　40.1+267.5	m3	307.6	308	
舗装切断	15cm以下　29.4+10.0	m	39.4	39	
As舗装版破砕	15cm以下　24.2+3022.0	m2	3,046.2	3,050	
Co舗装版破砕	15cmを超え35cm以下	m2	1,754.2	1,750	
既設暗渠排水管撤去	ポリエチレン管φ200～400mm　4.0+50.0	m	54.0	54	
既設暗渠排水管撤去	ポリエチレン管φ600	m	58.5	59	
既設側溝撤去	ポリエチレン角型側溝　400×500	m	4.6	5	
ネットフェンス	H=1.0m	m	67.4	67	門扉3.4m含む
親杭壁	地上5.0m	m	44.0	44	推定根入れ3.0m
がら運搬					
Co殻		m3	307.6	308	
舗装版	As舗装、Co舗装　153.0+350.8	m3	503.8	504	
スクラップ	12.7t÷2.95t/回　＝4.3回	回	4.3	5	
廃プラ	1.3t÷1.5t/回　＝0.9	回	0.9	1	
木材	2.0t÷2.0t/回　＝1.0	回	1.0	1	
がら処分					
二次製品	40.1*2.5	t	100.3	100	
無筋コンクリート	267.5*2.35	t	628.6	629	
鉄筋コンクリート	Co舗装　350.8*2.5	t	877.0	877	
As殻	153.0*2.3	t	351.9	352	
金属類	H1	t	4.4	4.4	
金属類	H2	t	7.9	7.9	
金属類	H4	t	0.4	0.4	
ポリエチレン		t	1.3	1.3	
木材類		m3	7.9	8	7.9*0.25=2.0t
舗装復旧工事					
車道As舗装	表層：再生密粒度As20F t=4cm	m2	23.9	24	
	上層路盤：M-40 t=12cm	m2	20.6	21	
	下層路盤：RC40-0 t=15cm	m2	20.6	21	
			.		

種　　別	撤去工数量調書		
細　　別	規格・寸法	算　式	数　量
舗装撤去	(撤去平面図より)	( )内数値は横断暗渠設置による数量(雨水集排水施設平面図より)	
As舗装	車道舗装 t=4cm	13.0+(11.2)	24.2 m^2
	車道舗装 t=5cm	337.2+1040.2+344.3+144.2+150.1+393.1+612.9	3,022.0 m^2
Co舗装	舗装 t=20cm	104.0+155.6+1077.6+243.6+173.4	1,754.2 m^2
As舗装切断	車道 t=4cm	6.9+7.0+(7.8+7.7)	29.4 m
	車道 t=5cm	6.0+4.0	10.0 m
構造物等撤去	(撤去平面図より)		
落蓋式側溝	PU3-250蓋なし	15.5	15.5 m
	PU3-250 グレーチング蓋	5.3+34.7	40.0 m
	PU3-250 Co蓋	4.0+4.0+23.0+8.0	39.0 m
	PU3-400A グレーチング蓋	25.2	25.2 m
自由勾配側溝	300×300 ｸﾞﾚｰﾁﾝｸﾞ蓋	37.2+28.3	65.5 m
	400×400 ｸﾞﾚｰﾁﾝｸﾞ蓋	7.0	7.0 m
	400×400Co蓋	64.7	64.7 m
U300B		2.5+4.7+52.8	60.0 m
U600		(1.1)	1.1 m
集水桝	400×400×400		1.0 箇所
集水桝	600×600×500		1.0 箇所
集水桝	800×800×800	縞鋼板蓋1100×1100 t=4.5	1.0 箇所
分水桝Ⅱ	900×900×1950	グレーチング蓋900×900用T25	1.0 箇所
コルゲート管	φ1000 コンクリート巻	99.9	99.9 m
落差工	1200×1200×2000		1.0 箇所
ボックスカルバート	600×600	7.1	7.1 m
HP管	φ600	86.5	86.5 m

種　　別	撤去工数量調書		
細　　別	規格・寸法	算　式	数　量
ポリエチレン管	φ200	4.0	4.0 m
	φ300	50.0	50.0 m
角型U(ﾎﾟﾘｴﾁﾚﾝ製)	400×500	4.6	4.6 m
ポリエチレンダブル管	φ600	58.5	58.5 m
アスカーブ		57.5	57.5 m
無筋コンクリート塊	600×600	20.0	20.0 m
ガス抜き管	SGP管φ200	5.37+16.41+16.4+10.66	48.8 m
ネットフェンス	H=1.0m 門扉3.4m含む	64.0+3.4	67.4 m
洗車場	12.0×4.0		1.0 式
親杭壁			44.0 m
がら処分		アスカーブ	
As舗装		24.2×0.04+3,022.0×0.05+0.9	153.0 m^3
Co舗装	鉄筋コンクリート	1754.2　×　0.20	350.8 m^3
二次製品			40.1 m^3
無筋コンクリート	モルタル含む		267.5 m^3
金属類			12,722.0 kg
木材類			7.9 m^3
ポリエチレン			1,342.5 kg
舗装復旧工	(撤去平面図より) 車道As舗装	(　)内数値は横断暗渠設置による数量(雨水集排水施設平面図より)	
	表層	13.0+(10.9)	23.9 m^2
	上層路盤	13.0+(7.6)	20.6 m^2
	下層路盤	13.0+(7.6)	20.6 m^2

構造物取壊し 集計表

種別	規格･寸法	単位	数量	鉄筋コンクリート(二次製品)		無筋コンクリート(モルタル含む)		金属類		アスファルト		ポリエチレン	
				単位数量	体積(m^3)	単位数量	体積(m^3)	単位数量	重量(kg)	単位数量	体積(m^3)	単位数量	重量(kg)
落蓋式側溝	PU3-250蓋なし	m	15.5	0.069	1.1	0.009	0.1		0		0.0		0.0
	PU3-250ｸﾞﾚｰﾁﾝｸﾞ蓋	m	40.0	0.069	2.8	0.009	0.4		0		0.0		0.0
	PU3-250Co蓋	m	39.0	0.101	3.9	0.009	0.4		0		0.0		0.0
	PU3-400ｸﾞﾚｰﾁﾝｸﾞ蓋	m	25.2	0.108	2.7	0.013	0.3		0		0.0		0.0
自由勾配側溝	300×300ｸﾞﾚｰﾁﾝｸﾞ蓋	m	65.5	0.065	4.3	0.065	4.3		0		0.0		0.0
	400×400ｸﾞﾚｰﾁﾝｸﾞ蓋	m	7.0	0.092	0.6	0.082	0.6		0		0.0		0.0
	400×400 Co蓋	m	64.7	0.148	9.6	0.082	5.3		0		0.0		0.0
U300B		m	60.0	0.055	3.3	0.009	0.5		0		0.0		0.0
U600		m	1.1	0.145	0.2	0.018	0.0		0		0.0		
集水桝	400×400×400	箇所	1.0		0.0	0.210	0.2		0		0.0		0.0
集水桝	600×600×500	箇所	1.0		0.0	0.350	0.4		0		0.0		0.0
	縞鋼板蓋												
集水桝	800×800×800	箇所	1.0		0.0	0.640	0.6		0		0.0		0.0
	ｸﾞﾚｰﾁﾝｸﾞ蓋												
分水桝Ⅱ	900×900×1950	箇所	1.0		0.0	1.440	1.4		0		0.0		0.0
コルゲート管	φ1000 コンクリート巻 H2	m	99.9		0.0	2.249	224.7	64.100	6404		0.0		0.0
落差工	1200×1200×2000	箇所	1.0		0.0	2.240	2.2		0		0.0		0.0
ボックスカルバート	600×600	m	7.1	0.400	2.8	0.113	0.8		0		0.0		0.0
HP管	φ600	m	86.5	0.102	8.8		0.0		0		0.0		0.0
小計					40.1		242.2		6404.0		0.0		0.0

構造物取壊し 集計表

種別	規格･寸法	単位	数量	鉄筋コンクリート(二次製品)		無筋コンクリート(モルタル含む)		金属類		アスファルト		ポリエチレン	
				単位数量	体積(m^3)	単位数量	体積(m^3)	単位数量	重量(kg)	単位数量	体積(m^3)	単位数量	重量(kg)
ポリエチレン管	φ200	m	4.0		0.0		0.0		0		0.0	2.415	9.7
	φ300	m	50.0		0.0		0.0		0		0.0	4.400	220.0
角型U(ﾎﾟﾘｴﾁﾚﾝ製)	400×500	m	4.6		0.0		0.0		0		0.0	13.500	62.1
ポリエチレンダブル管	φ600	m	58.5		0.0		0.0		0		0.0	17.960	1050.7
アスカーブ		m	57.5		0.0		0.0		0	0.016	0.9		0.0
無筋コンクリート塊	600×600	m	20.0		0.0	0.360	7.2		0		0.0		0.0
ガス抜き管	SGP管φ200 H2	m	48.8		0.0		0.0	30.100	1,469		0.0		0.0
ネットフェンス	H=1.0m H4	m	67.4		0.0	0.007	0.5	6.630	447		0.0		0.0
洗車場	12.0×4.0	箇所	1.0		0.0	17.600	17.6		0		0.0		0.0
親杭壁	H1	式	1.0		0.0		0.0	4402.110	4,402		0.0		0.0
小計					0.0		25.3		6,318		0.9		1342.5
合計					40.1		267.5		12,722		0.9		1342.5

材　料　計　算　書

落蓋式側溝　PU3-250　蓋なし　撤去　　10.0m 当り

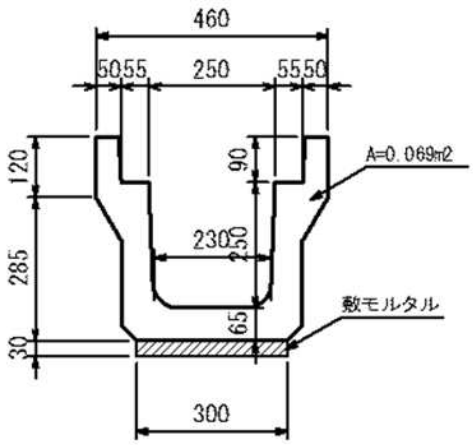

種　　別	計　　算　　式	数　　量
コンクリート取壊し	0.069×10.0　＝	0.69 m^3
(鉄筋コンクリート)		
コンクリート取壊し	(0.30×0.03)×10.0　＝	0.09 m^3
(無筋コンクリート)		
廃材処理		
鉄筋コンクリート	＝	0.69 m^3
無筋コンクリート	＝	0.09 m^3

材　料　計　算　書

落蓋式側溝　PU3-250　ｸﾞﾚｰﾁﾝｸﾞ蓋　撤去		10.0m 当り

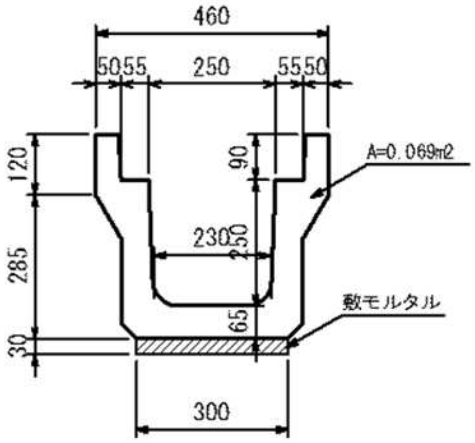

グレーチング蓋:360×995×44　参考重量　26.7kg

種　　別	計　　算　　式		数　　量
コンクリート取壊し	0.069×10.0	＝	0.69　m^3
(鉄筋コンクリート)			
コンクリート取壊し	(0.30×0.03)×10.0	＝	0.09　m^3
(無筋コンクリート)			
廃材処理			
鉄筋コンクリート		＝	0.69　m^3
無筋コンクリート		＝	0.09　m^3
金属類	26.7×10.0	＝	267.00　kg

材　料　計　算　書

落蓋式側溝　PU3-250　ｺﾝｸﾘｰﾄ蓋　撤去		10.0m 当り

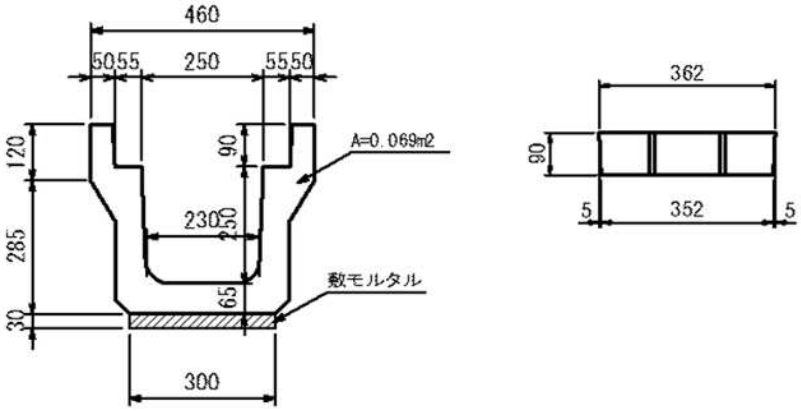

種　　別	計　　算　　式		数　　量
コンクリート取壊し	(0.069+(0.362+0.352)/2×0.09)×10.0	=	1.01 m^3
(鉄筋コンクリート)			
コンクリート取壊し	(0.30×0.03)×10.0	=	0.09 m^3
(無筋コンクリート)			
廃材処理			
鉄筋コンクリート		=	1.01 m^3
無筋コンクリート		=	0.09 m^3

材　料　計　算　書

落蓋式側溝　PU3-400A　グレーチング蓋　撤去		10.0m 当り

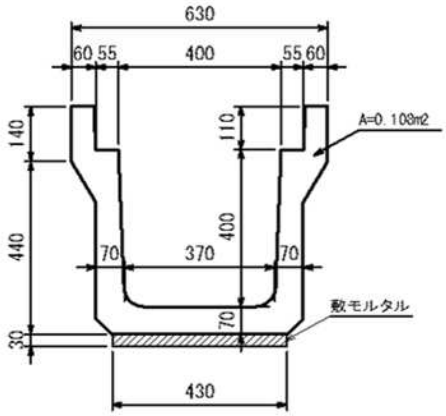

グレーチング蓋:510×995×65　参考重量　51.2kg

種　　別	計　　算　　式		数　　量
コンクリート取壊し	0.108×10.0	=	1.08　m^3
(鉄筋コンクリート)			
コンクリート取壊し	(0.43×0.03)×10.0	=	0.13　m^3
(無筋コンクリート)			
廃材処理			
鉄筋コンクリート		=	1.08　m^3
無筋コンクリート		=	0.13　m^3
金属類	51.2×10.0	=	512.00　kg

材　料　計　算　書

自由勾配側溝　300×300　グレーチング蓋　撤去		10.0m 当り

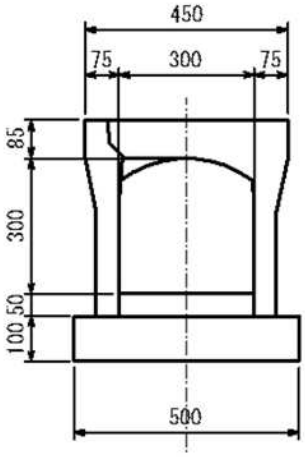

本体:　参考重量　326kg/2m

グレーチング蓋:400×995×50　参考重量　29kg

種　　別	計　　算　　式		数　　量
コンクリート取壊し	(326×10.0/2) /2500	=	0.65　m^3
(鉄筋コンクリート)			
コンクリート取壊し	(0.30×0.05+0.50×0.10)×10.0	=	0.65　m^3
(無筋コンクリート)			
廃材処理			
鉄筋コンクリート		=	0.65　m^3
無筋コンクリート		=	0.65　m^3
金属類	10/2.0×29	=	145.00　kg

材　料　計　算　書

自由勾配側溝　400×400　グレーチング蓋　撤去		10.0m 当り

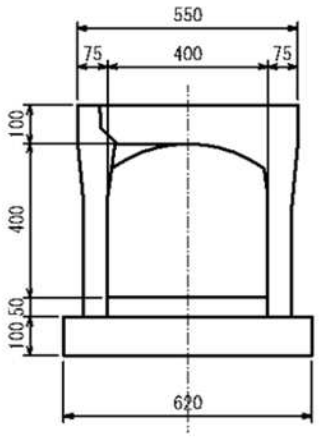

本体:　参考重量　459kg/2m

グレーチング蓋:400×995×50　参考重量　34kg

種　　別	計　　算　　式		数　　量
コンクリート取壊し	(459×10.0/2) /2500	=	0.92　m^3
(鉄筋コンクリート)			
コンクリート取壊し	(0.40×0.05+0.62×0.10)×10.0	=	0.82　m^3
(無筋コンクリート)			
廃材処理			
鉄筋コンクリート		=	0.92　m^3
無筋コンクリート		=	0.82　m^3
金属類	10/2.0×34	=	170.00　kg

材　料　計　算　書

自由勾配側溝　400×400 ｺﾝｸﾘｰﾄ蓋　撤去　　10.0m 当り

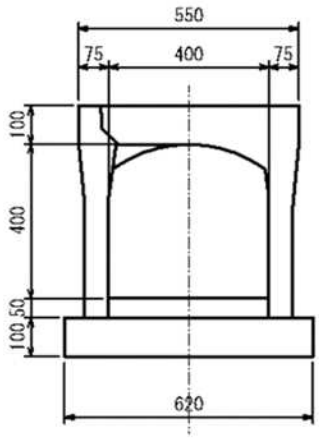

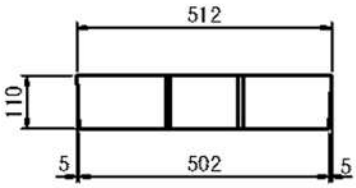

本体:　参考重量　459kg/2m

グレーチング蓋:400×995×50　参考重量　34kg

種　　別	計　　算　　式		数　　量
コンクリート取壊し	(459×10.0/2) /2500+(0.512+0.502)/2×0.11×10.0	=	1.48　m^3
(鉄筋コンクリート)			
コンクリート取壊し	(0.40×0.05+0.62×0.10)×10.0	=	0.82　m^3
(無筋コンクリート)			
廃材処理			
鉄筋コンクリート		=	1.48　m^3
無筋コンクリート		=	0.82　m^3

材　料　計　算　書

U300B 撤去　　10.0m 当り

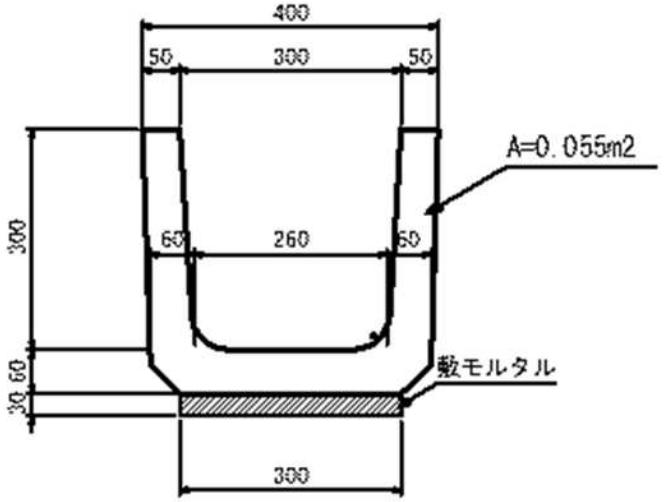

種　別	計　算　式		数　量
コンクリート取壊し	0.055×10.0	＝	0.55 m^3
(鉄筋コンクリート)			
コンクリート取壊し	(0.30×0.03)×10.0	＝	0.09 m^3
(無筋コンクリート)			
廃材処理			
鉄筋コンクリート		＝	0.55 m^3
無筋コンクリート		＝	0.09 m^3

材　料　計　算　書

U600 撤去　　10.0m 当り

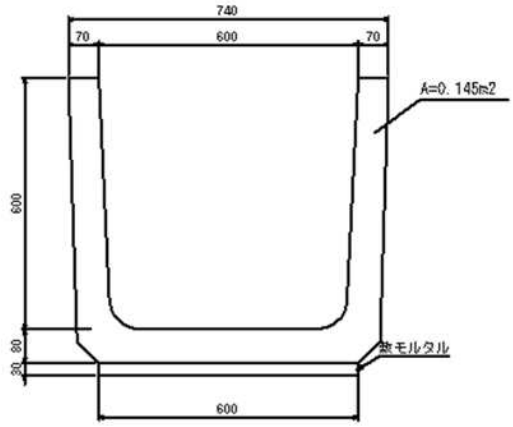

種　別	計　算　式	数　量
コンクリート取壊し	0.145×10.0　＝	1.45 m^3
(鉄筋コンクリート)		
コンクリート取壊し	(0.60×0.03)×10.0　＝	0.18 m^3
(無筋コンクリート)		
廃材処理		
鉄筋コンクリート	＝	1.45 m^3
無筋コンクリート	＝	0.18 m^3

材　料　計　算　書

集水桝　400×400×400　撤去　　1.0箇所 当り

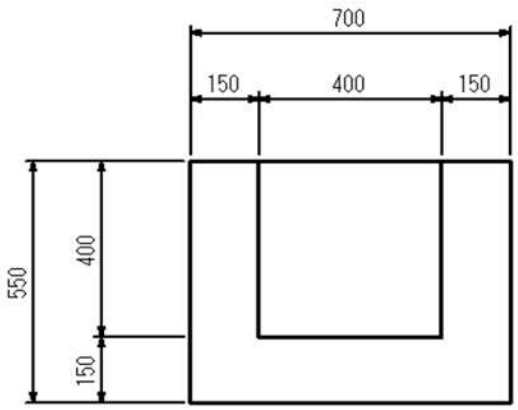

種　　別	計　　算　　式	数　　量
コンクリート取壊し	0.70×0.70×0.55-0.40×0.40×0.40　＝	0.21　m^3
(無筋コンクリート)		
廃材処理		
無筋コンクリート	＝	0.21　m^3

材　料　計　算　書

集水桝　600×600×500　撤去　　1.0箇所 当り

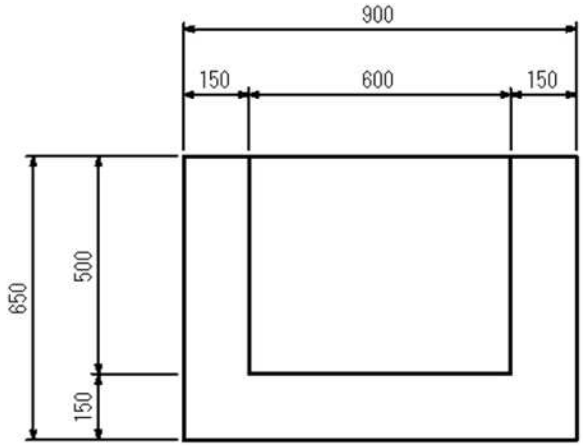

種　　別	計　　算　　式	数　　量
コンクリート取壊し	0.90×0.90×0.65-0.60×0.60×0.50　＝	0.35 m^3
(無筋コンクリート)		
廃材処理		
無筋コンクリート	＝	0.35 m^3

材　料　計　算　書

集水桝　800×800×800　撤去　　1.0箇所 当り

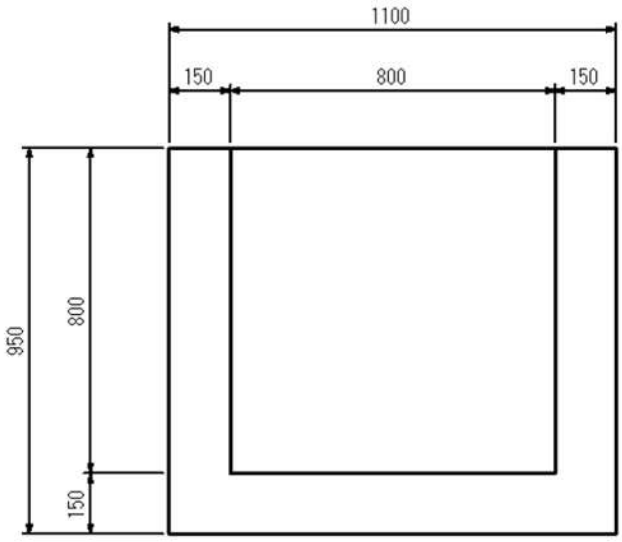

縞鋼板T=4.5重量:36.99kg/m2

種　別	計　算　式		数　量
コンクリート取壊し	1.10×1.10×0.95-0.80×0.80×0.80	=	0.64 m^3
(無筋コンクリート)			
廃材処理			
無筋コンクリート		=	0.64 m^3
縞鋼板蓋	1.10×1.10×36.99	=	44.76 kg
1.1×1.1,t=4.5			

材　料　計　算　書

分水桝Ⅱ　900×900×1950　撤去　　1.0箇所 当り

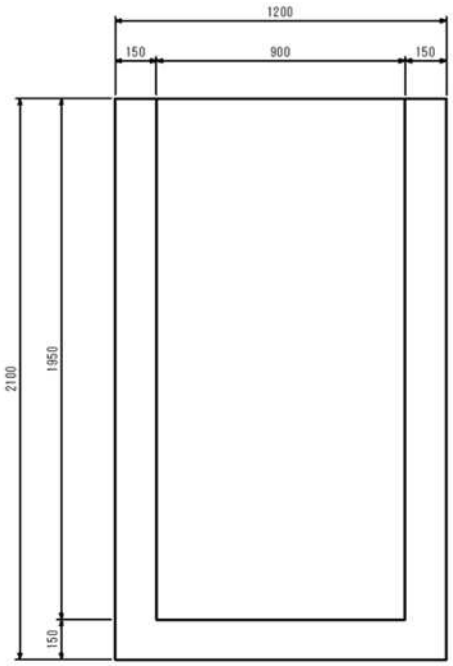

グレーチング蓋想定重量：1000×995×90　114kg

種　　別	計　　算　　式		数　　量
コンクリート取壊し	1.20×1.20×2.10-0.90×0.90×1.95	＝	1.44 m^3
(無筋コンクリート)			
廃材処理			
無筋コンクリート		＝	1.44 m^3
グレーチング蓋		＝	114.00 kg

材　料　計　算　書

コルゲート管φ1000 コンクリート巻　撤去		10.0m 当り

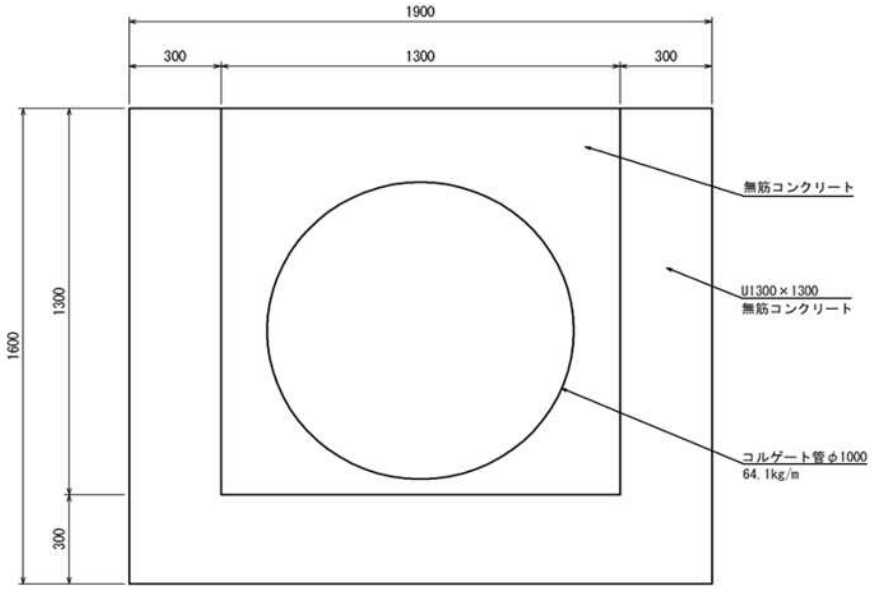

コルゲート管φ1000 t=2 重量:64.1kg/m

種　　別	計　　算　　式		数　　量
コンクリート取壊し	(1.90×1.60-1.004^2×π/4)×10.0	=	22.49 m^3
(無筋コンクリート)			
廃材処理			
無筋コンクリート		=	22.49 m^3
コルゲート管	10.0×64.1	=	641.00 kg
φ1000 t=2			

材　料　計　算　書

落差工　1200×1200×2000　撤去　　1.0箇所 当り

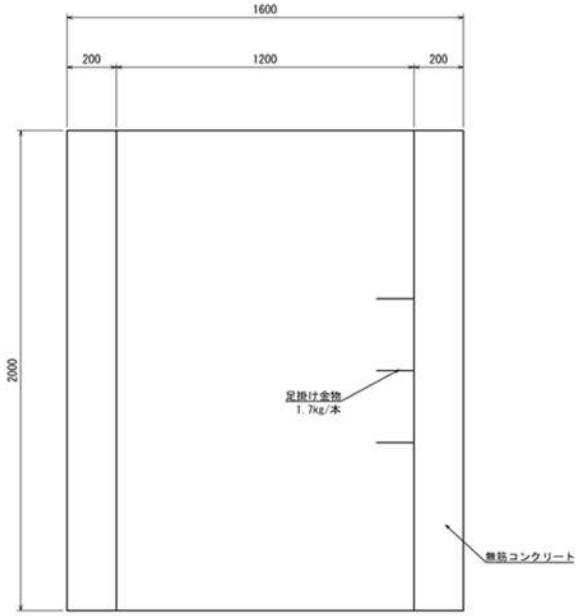

足掛け金物想定重量：φ19 W300　1.7kg/本

種　　別	計　　算　　式		数　　量
コンクリート取壊し	(1.60×1.60-1.20×1.20) ×2.00	=	2.24 m^3
(無筋コンクリート)			
廃材処理			
無筋コンクリート		=	2.24 m^3
足掛け金物	3×1.7	=	5.10 kg

材　料　計　算　書

ボックスカルバート　600×600　撤去　　10.0m 当り

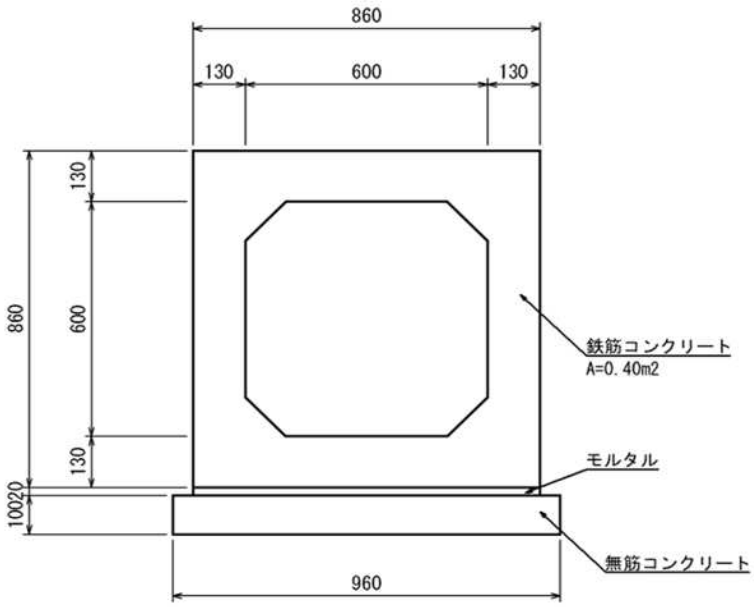

種　別	計　算　式		数　量
コンクリート取壊し	0.40×10.0	=	4.00 m^3
(鉄筋コンクリート)			
コンクリート取壊し	(0.86×0.02+0.96×0.10)×10.0	=	1.13 m^3
(無筋コンクリート)			
廃材処理			
鉄筋コンクリート		=	4.00 m^3
無筋コンクリート		=	1.13 m^3

材　料　計　算　書

HP管　φ600　撤去　　10.0m 当り

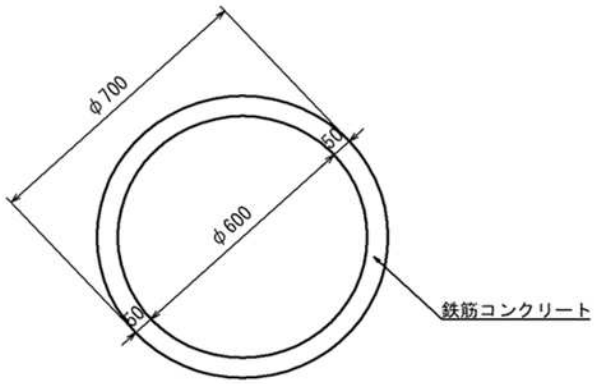

種　　別	計　　算　　式	数　　量
コンクリート取壊し	(0.70^2-0.60^2)×π/4×10.0　＝	1.02 m^3
(鉄筋コンクリート)		
廃材処理		
鉄筋コンクリート	＝	1.02 m^3

材　料　計　算　書

ポリエチレン管他　撤去　　10.0m 当り

参考重量

ポリエチレン管φ200：9.66kg/1本4m

ポリエチレン管φ300：17.60kg/1本4m

角型U（ﾎﾟﾘｴﾁﾚﾝ製）：27.0kg/1本2.0m

ポリエチレンダブル管φ600：89.8kg/1本5m

種　別	計　算　式		数　量
ポリエチレン管φ200	9.66×10.0/4	＝	24.15 kg
ポリエチレン管φ300	17.6×10.0/4	＝	44.00 kg
角型U400×500	27.0×10.0/2	＝	135.00 kg
ポリエチレンダブル管φ600	89.8×10.0/5	＝	179.60 kg

材　料　計　算　書

アスカーブ　撤去　　10.0m 当り

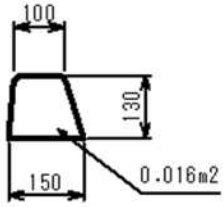

種　　別	計　　算　　式	数　　量
アスファルト取壊し	0.016×10.0　＝	0.16 m^3
廃材処理		
アスファルト	＝	0.16 m^3
	0.16/10*57.5	0.92 m3

材　料　計　算　書

無筋コンクリート塊 600×600　撤去　　10.0m 当り

種　　別	計　　算　　式	数　　量
コンクリート取壊し	0.60×0.60×10.0　＝	3.60 m^3
(無筋コンクリート)		
廃材処理		
無筋コンクリート	＝	3.60 m^3

材　料　計　算　書

ガス抜き管 SGP管φ200　撤去　　10.0m 当り

SGP管φ200：参考重量　30.1kg/m

種　　別	計　　算　　式	数　　量
ガス抜き管φ200	30.1×10.0　＝	301.00　kg
廃材処理		
炭素鋼管	＝	301.00　kg

材　料　計　算　書

ネットフェンス　H=1.0m　　10m 当り

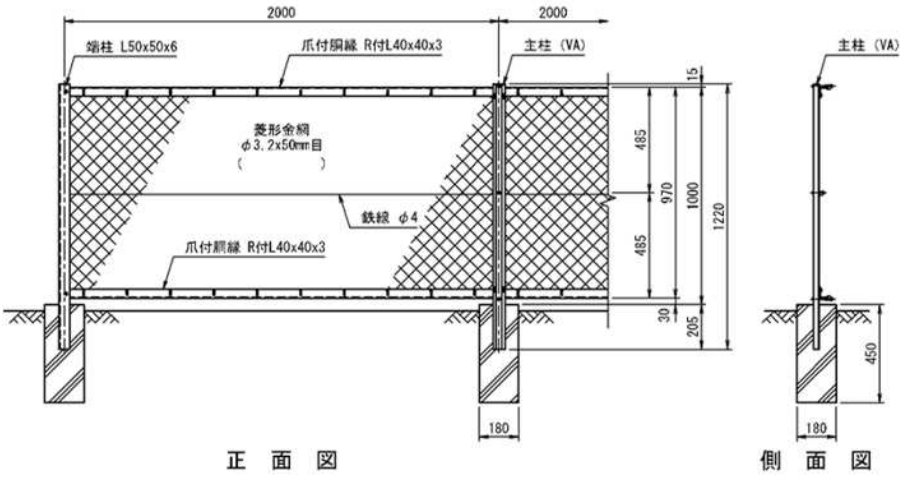

ネットフェンス想定重量：H=1.0m　6.63kg/m

種　　別	計　　算　　式		数　　量
コンクリート取壊し	0.18×0.18×0.45×10.0/2	＝	0.07　m^3
(無筋コンクリート)			
廃材処理			
無筋コンクリート		＝	0.07　m^3
フェンスH=1.0m	6.63×10.0	＝	66.30　kg

材　料　計　算　書

洗車場　撤去　　1.0箇所 当り

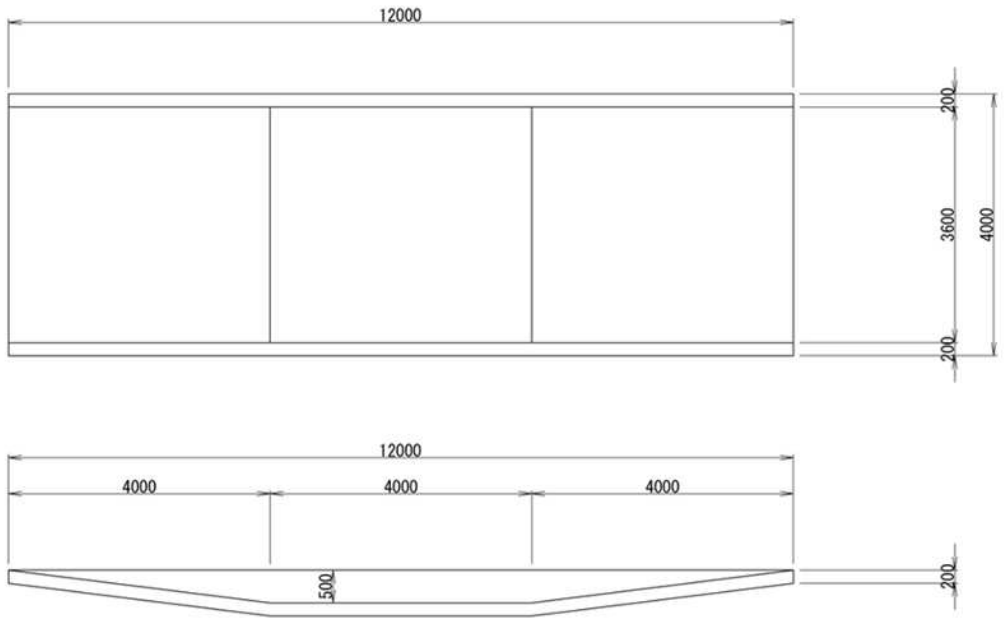

種　　別	計　　算　　式	数　　量
コンクリート取壊し	12.0×4.0×0.20+(12.0+4.0)/2×0.5×2　＝	17.60 m^3
(無筋コンクリート)		
廃材処理		
無筋コンクリート	＝	17.60 m^3

材　料　計　算　書

親杭壁　撤去　　1.0式 当り

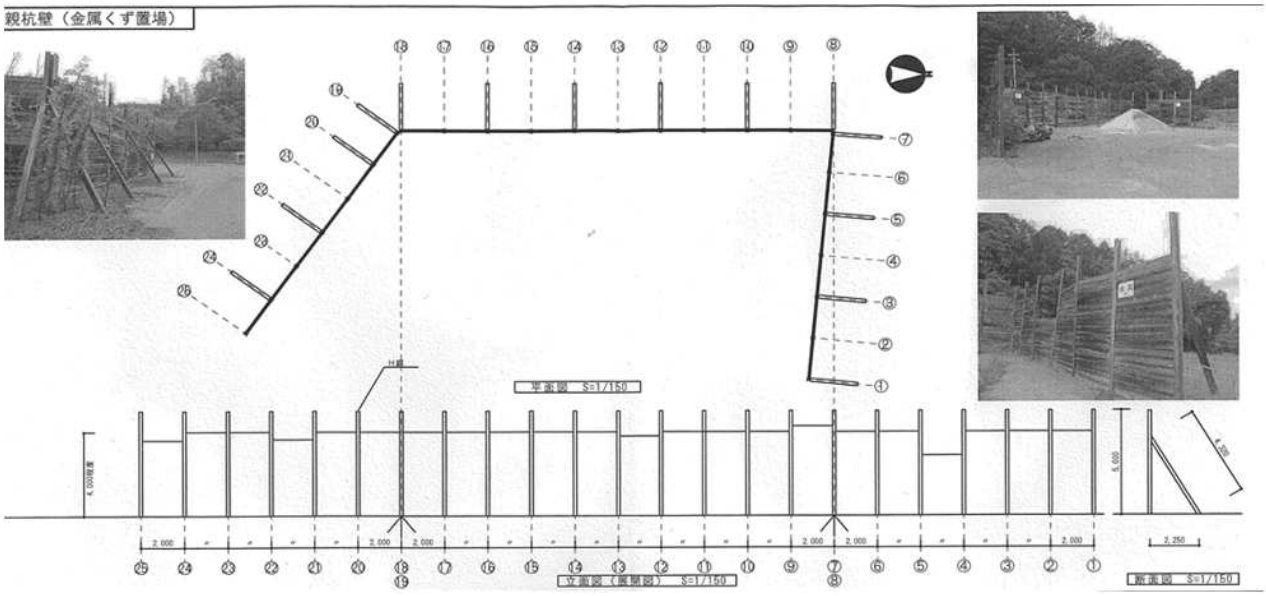

H鋼 100×100重量:16.9kg/m　H鋼:地上5.0m+推定根入れ3.0m＝8.0m

種　別	計　算　式		数　量
H鋼　100×100	(8.0×25+4.32×14)×16.9	＝	4,402.11　kg
(鋼材)			
矢板	44.0×4.0×0.045	＝	7.92　m^3
(木材)			
廃材処理			
鋼材		＝	4,402.11　kg
木材		＝	7.92　m^3
延長	H鋼間2.0m　22間隔　2.00*22=44.00m		44.00　m