平成29年度

並柳第一雨水幹線新設工事

松本市　並柳1丁目

数 量 計 算 書

暗渠工　　数量集計表

工種	規格	細別	単位	数量	設計値	摘要
土工						
	床堀	標準；礫交り土	m^3	74.9	70	夜間
	埋戻(砕石)	小規模；RCR40-0	m^3	33.9	30	〃
		V=33.9*1.06=	m^3	35.9	40	〃
	発生土運搬		m^3	74.9	70	〃
	発生土処分		m^3	74.9	70	〃
	基面整正	自由勾配側溝300×900	m^2	2.7		昼間
		自由勾配側溝300×1000	m^2	4.0		〃
		自由勾配側溝300×1000	m^2	6.7		〃
		自由勾配側溝400×900	m^2	1.6		〃
		自由勾配側溝400×1000	m^2	6.2		〃
		BOX2000×1300	m^2	34.1		夜間
		三面張水路工	m^2	1.4		〃
		合計		56.7	60	
函渠工	BOX B2000×H1300	2次製品	m	14.0	14	夜間
	BOX 横穴加工	□300	箇所	4	4	〃
	BOX Yｲﾝｻｰﾄ取付	M12	個	104	104	〃
	プレキャスト基礎版	400×100	m	26.64	27	〃
	基礎砕石	RCR40-0 t=0.10m	m^2	20.25	20	〃
		RCR40-0 t=0.20m	m^2	32.23	32	〃
	ｳｲﾝｸﾞ部ｺﾝｸﾘｰﾄ	24-8-40BB	m^3	1.59	2	〃
	型枠	鉄筋構造物	m^2	11.68	12	〃
	鉄筋	SD345　D13	t	0.07	0.07	〃
三面張水路工	コンクリート	18-8-40BB	m^3	0.93	1	昼間
	型枠	無筋構造物	m^2	1.83	2	〃
排水工	自由勾配側溝300×900	2次製品 824kg/2m	m	4.0	4	昼間
	自由勾配側溝300×1000	2次製品 986kg/2m	m	16.0	16	〃
	自由勾配側溝400×900	2次製品 924kg/2m	m	2.0	2	〃
	自由勾配側溝400×1000	2次製品 999kg/2m	m	14.0	14	〃
	自由勾配側溝300甲蓋(L500)	軽荷重用30kg/個	個	20	20	〃
	自由勾配側溝400甲蓋(L500)	軽荷重用43kg/個	個	16	16	〃
	組合せL型側溝	歩車道境界ブロックA種	m	59.4	59	夜間
	コンクリート	18-8-25BB	m^3	6.36	6	〃
	型枠	小型構造物	m^2	20.8	21	〃
	舗装止めコンクリート	18-8-25BB	m^3	0.11	0.1	〃
	型枠	小型構造物	m^2	1.5	2	〃
	横断防止柵	L=2500	m	5.0	5	〃
	基礎コンクリート	18-8-25BB	m^3	0.14	0.1	〃
	型枠	小型構造物	m^2	1.9	2	〃

工種	規格	細別	単位	数量	設計値	摘要
舗装復旧工	車道部	基層 粗粒度AS20 (平均)t=5cm	m^2	21.46	21	夜間
		基層 粗粒度AS20 t=5cm	m^2	264.74	265	〃
		表層 密粒度AS20F t=5cm	m^2	286.20	286	〃
	歩道部	表層 細粒度13 t=3cm	m^2	82.84	83	昼間
	駐車場部	表層 密粒度AS20 t=5cm	m^2	9.62	10	〃
	地先境界ブロック		m	10.0	10	〃
路盤工	車道部	路盤工 (平均t=5cm) 粒調砕石M25	m^2	264.74	265	夜間
	歩道部	路盤工 (平均t=7.5cm) 再生砕石RCR40-0	m^2	82.84	83	昼間
構造物取壊し・運搬(夜間)	無筋構造物取壊し・運搬	無筋コンクリート	m^3	2.09	2	夜間
	鉄筋構造物取壊し・運搬	鉄筋コンクリート	m^3	17.44		〃
	2次製品(有筋)取壊し・運搬	２次製品（有筋）	m^3	5.36		〃
		合計		22.8	23	
構造物取壊し・運搬(昼間)	無筋構造物取壊し・運搬	無筋コンクリート	m^3	1.74	2	昼間
	鉄筋構造物取壊し・運搬	鉄筋コンクリート	m^3	11.27		〃
	2次製品(有筋)取壊し・運搬	２次製品（有筋）	m^3	2.39		〃
		合計		13.66	14	
舗装版取壊し(夜間)	車道部舗装版取壊し	密粒度Ast=10cm	m^2	285.67	286	夜間
舗装版取壊し(昼間)	車道部舗装版取壊し	密粒度Ast=5cm	m^2	9.62		昼間
	歩道部舗装版取壊し	細粒度Ast=3cm	m^2	88.93		〃
		合計		98.55	99	
舗装版取壊し運搬(夜間)	車道部舗装版取壊し運搬	As t=10cm	m^3	28.57	29	夜間
舗装版取壊し運搬(昼間)	車道部舗装版取壊し運搬	As t=5cm	m^3	0.48		昼間
	歩道部舗装版取壊し運搬	As t=3cm	m^3	2.67		〃
		合計		3.15	3	
舗装版切断(夜間)	t=10cm		m	32.36	32	夜間
舗装版切断(昼間)	t=5cm		m	20.10		昼間
	t=3cm		m	11.19		〃
		合計		31.29	31	
廃棄物運搬処分(夜間)	無筋コンクリート		t	4.91	5	夜間
	鉄筋コンクリート		t	43.6	44	〃
	2次製品(有筋)		t	13.4	13	〃
	密粒度AS		t	67.14	67	〃
廃棄物運搬処分(昼間)	無筋コンクリート		t	4.09	4	昼間
	鉄筋コンクリート		t	28.18	28	〃
	2次製品(有筋)		t	5.98	6	〃
	密粒度AS		t	1.13		〃
	細粒度AS		t	5.74		〃
	AS	合計		6.87	7	

工種	規格	細別	単位	数量	設計値	摘要
区画線設置工	ペイント式	機械費・労務費のみ	m	1020	1020	夜間
		材料費のみ	m	105	105	〃
		機械費・労務費のみ	m	340	340	〃
		材料費のみ	m	35	35	〃
	溶融式	機械費・労務費のみ	m	470	470	〃
		材料費のみ	m	48	48	〃
付帯工	横断防止柵撤去再設置	門型L2500	m	5	5	昼間
	規制標識撤去設置	W850L1500H1000	箇所	1	1	夜間
交通誘導員	交通誘導警備員Ｂ	2人×18日=	人・日	36	36	夜間
	交通誘導警備員Ｂ	2人×5日=	人・日	10	10	昼間
任意仮設工	暗渠排水管　φ700	据付・撤去	m	25.0	25	夜間
	水替工	φ50㎜　2台	日	12	12	〃
	据付・撤去		現場	1	1	〃
	大型土のう製作・設置		袋	1	1	〃
	大型土のう撤去		袋	1	1	〃
	土のう工		袋	9	9	〃
	敷鉄板設置・撤去		m2	28	28	〃
	敷鉄板賃料		枚	1	1	〃
	仮舗装	t=3cm	m2	61.2	61	〃
	仮舗装破砕		m2	61.2	61	〃
	仮舗装殻運搬		m3	2	2	〃
	仮舗装殻処分		t	4	4	〃

暗渠工部 土工計算書

測点	点間距離	C 床堀			B 埋戻		
		断面	平均	体積	断面	平均	体積
398.4		5.3			2.5		
405.3	6.9	5.6	5.45	37.6	2.5	2.50	17.3
412.2	6.9	5.2	5.40	37.3	2.3	2.40	16.6
小計				74.9			33.9
合計				74.9			33.9

暗渠工部　　数量計算書

名　　称	規　　格	単位	計　　算　　式	数量
ボックスカルバート	B2000H1300L2005	m	製品割付図より 7*2.00=14.0	14.0
〃　　横穴加工	□300	箇所	〃　　2+2=4	4
〃　　差筋用Yｲﾝｻｰﾄ取付	M12　L=75	個	〃　　52+52=104	104
プレキャスト基礎版	W400t100	m	13.32*2=26.64	26.64
基礎砕石	RCR40-0 t=0.20m	m^2	2.42*13.32=32.234	32.23
基礎砕石	RCR40-0 t=0.10m	m^2	13.32*1.52=20.246	20.25
コンクリート	24-8-40BB	m^3	0.801+0.791=1.592	1.59
型枠	鉄筋構造物	m^2	5.901+5.776=11.677	11.68
鉄筋	SD345 D13	kg	36.278+36.264=72.542	72.54
基面整正		m^2	2.42*13.32+3.12*0.3*2＝34.11	34.1
三面張水路工				
コンクリート	18-8-40BB	m^3	三面張水路工数量より	0.93
型枠	無筋構造物	m^2	〃	1.83
基面整正		m^2	〃	1.38

三面張水路工　数量計算書

1箇所当り

三面張水路 平面図

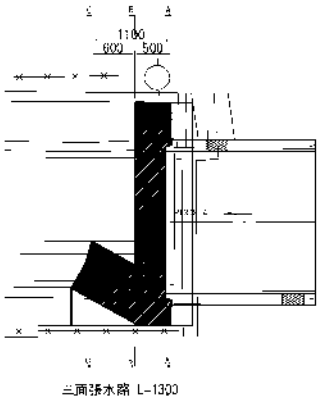

三面張水路 断面図

A － A

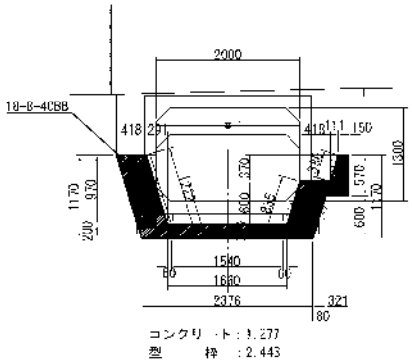

B － B

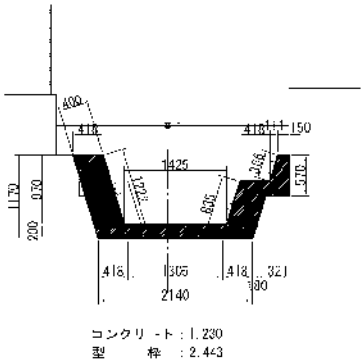

C － C

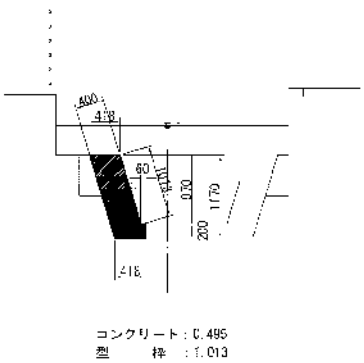

名　　称	規　　格	単位	計　　算　　式	数量
コンクリート	18-8-40BB	m^3	(1.277+1.23)/2*0.50=0.627	0.63
			(0.495+0.495)/2*0.60=0.297	0.30
			合計	0.93
型枠	無筋構造物	m^2	(2.443+2.443)/2*0.50=1.222	1.22
			(1.013+1.013)/2*0.60=0.608	0.61
			合計	1.83
基面整正		m^2	(2.376+2.14)/2*0.50=1.129	1.13
			(0.418+0.418)/2*0.60=0.251	0.25
			合計	1.38

暗渠工部側溝　　数量計算書

名　　称	規　　格	単位	計　　算　　式	数量
自由勾配側溝300×900	2次製品 824kg/2m	m	暗渠工構造図(2)より	4.0
インバートコンクリート	18-8-25BB	m^3	(0.128+0.087)/2*0.30*2.0+(0.087+0.055)/2*0.30*2.0=0.107	0.11
ベースコンクリート	18-8-25BB	m^3	0.57*0.05*4.0=0.114	0.11
型枠	小型構造物	m^2	0.05*2*4.0=0.40	0.40
基礎砕石	RCR40-0 t=0.10m	m^2	0.67*4.0=2.680	2.68
基面整正		m^2	0.67*4.0=2.680	2.68
自由勾配側溝300×1000	2次製品 986kg/2m	m	暗渠工構造図(2)より	6.0
インバートコンクリート	18-8-25BB	m^3	(0.155+0.129)/2*0.30*2.0+(0.129+0.109)/2*0.30*2.0+(0.109+0.094)/2*0.30*2.0=0.218	0.22
ベースコンクリート	18-8-25BB	m^3	0.57*0.05*6.0=0.171	0.17
型枠	小型構造物	m^2	0.05*2*6.0=0.60	0.60
基礎砕石	RCR40-0 t=0.10m	m^2	0.67*6.0=4.020	4.02
基面整正		m^2	0.67*6.0=4.020	4.02
自由勾配側溝300×1000	2次製品 986kg/2m	m	暗渠工構造図(2)より	10.0
インバートコンクリート	18-8-25BB	m^3	(0.185+0.140)/2*0.30*2.0+(0.140+0.120)/2*0.30*2.0+(0.120+0.105)/2*0.30*2.0+(0.105+0.096)/2*0.30*2.0+(0.096+0.093)/2*0.30*2.0=0.360	0.36
ベースコンクリート	18-8-25BB	m^3	0.57*0.05*10.0=0.285	0.29
型枠	小型構造物	m^2	0.05*2*10.0=1.00	1.00
基礎砕石	RCR40-0 t=0.10m	m^2	0.67*10.0=6.700	6.70
基面整正		m^2	0.67*10.0=6.700	6.70
自由勾配側溝400×900	2次製品 924kg/2m	m	暗渠工構造図(2)より	2.0
インバートコンクリート	18-8-25BB	m^3	(0.119+0.072)/2*0.40*2.0=0.076	0.08
ベースコンクリート	18-8-25BB	m^3	0.68*0.06*2.0=0.082	0.08
型枠	小型構造物	m^2	0.06*2*2.0=0.240	0.24
基礎砕石	RCR40-0 t=0.10m	m^2	0.78*2.0=1.560	1.56
基面整正		m^2	0.78*2.0=1.560	1.56
自由勾配側溝400×1000	2次製品 999kg/2m	m	暗渠工構造図(2)より	6.0
インバートコンクリート	18-8-25BB	m^3	(0.172+0.144)/2*0.40*2.0+(0.144+0.122)/2*0.40*2.0+(0.122+0.089)/2*0.40*2.0=0.317	0.32
ベースコンクリート	18-8-25BB	m^3	0.68*0.06*6.0=0.245	0.24
型枠	小型構造物	m^2	0.06*2*6.0=0.720	0.72
基礎砕石	RCR40-0 t=0.10m	m^2	0.78*6.0=4.680	4.68
基面整正		m^2	0.78*6.0=4.680	4.68
自由勾配側溝400×1000	2次製品 999kg/2m	m	暗渠工構造図(2)より	8.0
インバートコンクリート	18-8-25BB	m^3	(0.138+0.108)/2*0.40*2.0+(0.108+0.090)/2*0.40*2.0+(0.090+0.078)/2*0.40*2.0+(0.078+0.071)/2*0.40*2.0=0.304	0.30
ベースコンクリート	18-8-25BB	m^3	0.68*0.06*8.0=0.326	0.33

名　　称	規　　格	単位	計　　算　　式	数量
型枠	小型構造物	㎡	0.06*2*8.0=0.960	0.96
基礎砕石	RCR40-0 t=0.10m	㎡	0.78*8.0=6.240	6.24
基面整正		㎡	0.78*8.0=6.240	6.24
自由勾配側溝300甲蓋(L500)	軽荷重用30kg/個	個	(4.0+6.0+10.0)/2*2=20.0	20.0
自由勾配側溝400甲蓋(L500)	軽荷重用43kg/個	個	(2.0+6.0+8.0)/2*2=16.0	16.0
組合せL型側溝	歩車道境界ブロックA種	m	暗渠工構造図(2)より 15.2+16.0+12.2+16.0=59.4	59.4
	L600 47kg/個	個	(15.2+16.0+12.2+16.0)/0.6=99.0	99
コンクリート	18-8-25BB	㎥	(15.2+16.0+12.2+16.0)*0.107=6.356	6.36
型枠	小型構造物	㎡	(15.2+16.0+12.2+16.0)*(0.15+0.20)=20.790	20.8
基礎砕石	RCR40-0 t=0.10m	㎡	(15.2+16.0+12.2+16.0)*0.872=51.800	51.80
調整モルタル	1：3	㎥	(15.2+16.0+12.2+16.0)*0.002=0.119	0.12
舗装止めコンクリート	18-8-25BB	㎥	0.020*2.920+0.018*2.92=0.111	0.11
型枠	小型構造物	㎡	0.26*2.920+0.24*2.92=1.460	1.5
横断防止柵	L=2500	m	2.50+2.50=5.00	5.0
基礎コンクリート	18-8-25BB	㎥	0.036*4=0.144	0.14
型枠	小型構造物	㎡	0.48*4=1.920	1.9

インバートコンクリート数量計算書　　300型　　No.1

番 号	区 間	延 長 (L)	インバート厚 t1	インバート厚 t2	平均厚(t) t=(t1+t2)/2	幅 (W)	Co体積(V) V=L*t*W	摘 要			
300*900	P398.4 左側	2.0	0.128	0.087	0.108	0.300	0.064				
〃	〃 〃	2.0	0.087	0.055	0.071	0.300	0.042	300*900	4.0m		
								計	0.106		
								300*900	4.0m		
								合 計	0.106	10m当り	0.265
300*1000	P398.4 左側	2.0	0.155	0.129	0.142	0.300	0.085				
〃	〃 〃	2.0	0.129	0.109	0.119	0.300	0.071				
〃	〃 〃	2.0	0.109	0.094	0.102	0.300	0.061	300*1000	6.0m		
								計	0.217		
300*1000	P398.4 右側	2.0	0.185	0.140	0.163	0.300	0.097				
〃	〃 〃	2.0	0.140	0.120	0.130	0.300	0.078				
〃	〃 〃	2.0	0.120	0.105	0.113	0.300	0.067				
〃	〃 〃	2.0	0.105	0.096	0.101	0.300	0.060				
〃	〃 〃	2.0	0.096	0.093	0.095	0.300	0.057	300*1000	10.0m		
								計	0.359		
								300*1000	16.0m		
								合 計	0.576	10m当り	0.360
	合 計	20.0					0.682				

インバートコンクリート数量計算書　　400型　　No.2

番 号	区 間	延 長 (L)	インバート厚 t1	インバート厚 t2	平均厚(t) t=(t1+t2)/2	幅 (W)	Co体積(V) V=L*t*W	摘 要
400*900	P412.2 左側	2.0	0.119	0.072	0.096	0.400	0.076	400*900 2.0m 合 計 0.076 10m当り 0.380
400*1000	P412.2 左側	2.0	0.172	0.144	0.158	0.400	0.126	
〃	〃 〃	2.0	0.144	0.122	0.133	0.400	0.106	
〃	〃 〃	2.0	0.122	0.089	0.106	0.400	0.084	400*1000 6.0m 計 0.316
400*1000	P412.2 右側	2.0	0.138	0.108	0.123	0.400	0.098	
〃	〃 〃	2.0	0.108	0.090	0.099	0.400	0.079	
〃	〃 〃	2.0	0.090	0.078	0.084	0.400	0.067	
〃	〃 〃	2.0	0.078	0.071	0.075	0.400	0.060	400*1000 8.0m 計 0.304
								400*1000 14.0m 合 計 0.620 10m当り 0.443
	合 計	16.0					0.696	

暗渠部舗装工　数量計算書

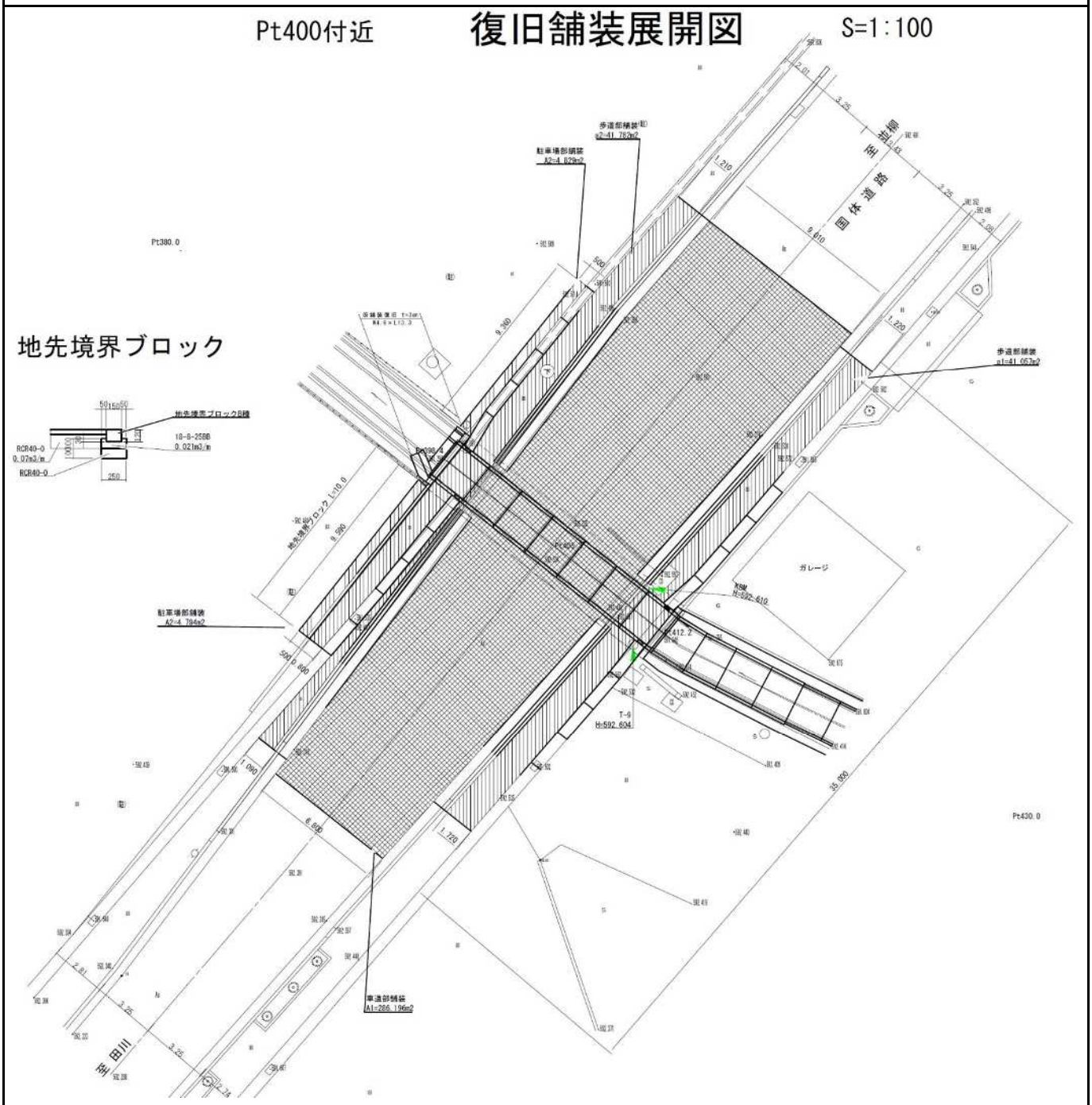

名　　称	規　　格	単位	計　　算　　式	数量
車道部	基層 粗粒度AS20 (平均)t=5cm	m^2	9.250*2.320=21.460	21.46
	基層 粗粒度AS20 t=5cm	m^2	286.196-21.460=264.736	264.74
	表層 密粒度 AS20F t=5cm	m^2	286.196	286.20
歩道部	表層 細粒度13 t=3cm	m^2	41.782+41.057=82.839	82.84
駐車場部	表層 密粒度AS20 t=5cm	m^2	4.829+4.794=9.623	9.62
地先境界ブロック	地先境界ﾌﾞﾛｯｸB 種L600 25kg/個	m	10.0	10.0
コンクリート	18-8-25BB	m^3	0.021*10.0=0.210	0.21
型枠	小型構造物	m^2	0.1*2*10.0=2.000	2.00
基礎礫	RCR40-0 t=0.10m	m^2	0.25*10.0=2.500	2.50
埋戻し	RCR40-0	m^3	0.07*10.0=0.700	0.70

暗渠部路盤工　数量計算書

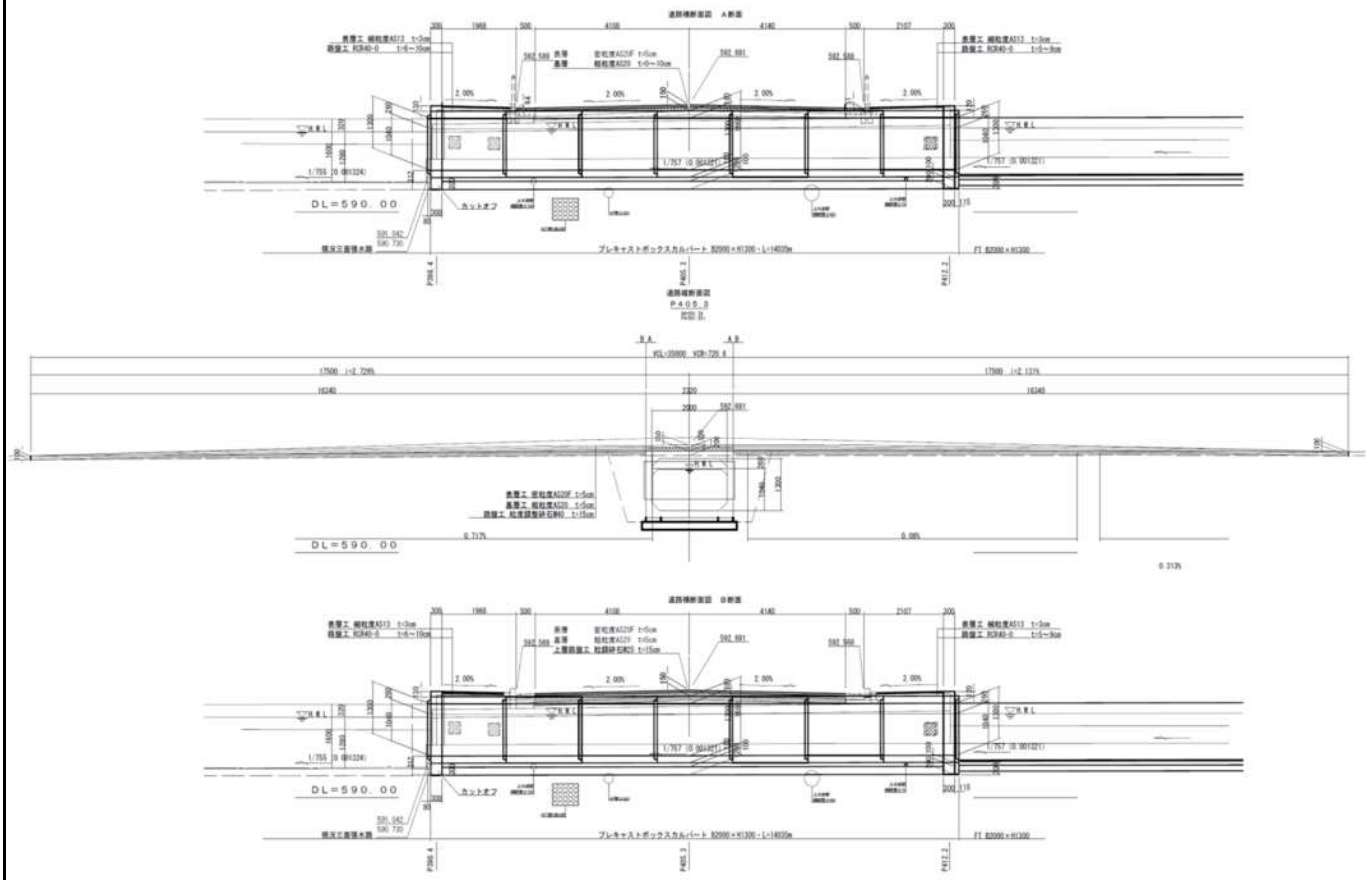

名　　称	規　　格	単位	計　　算　　式	数量
車道部	路盤工（平均)t=5cm 粒度調整砕石M25	m^2	暗渠部舗装工数量計算書より 286.196-21.460=264.736	264.74
歩道部	路盤工（平均)t=7.5cm 再生砕石RCR40-0	m^2	復旧舗装展開図より 41.782+41.057=82.839	82.84

暗 渠 部 路 盤 工 図

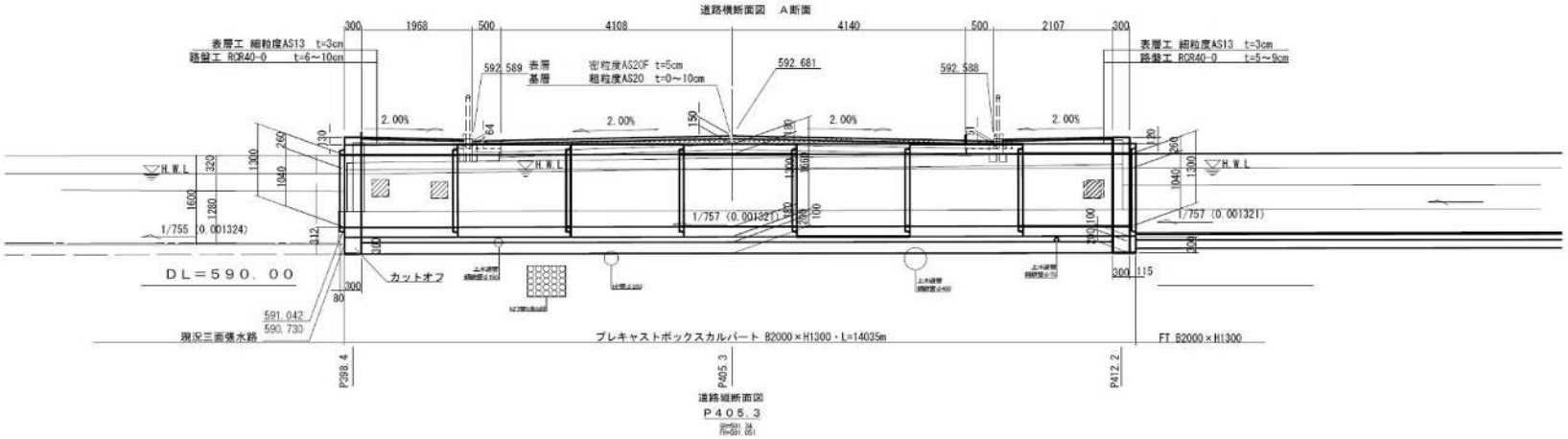
道路横断面図 A断面
表層工 細粒度AS13 t=3cm
路盤工 RCR40-0 t=6~10cm
表層工 細粒度AS13 t=3cm
路盤工 RCR40-0 t=5~9cm
表層 密粒度AS20F t=5cm
基層 粗粒度AS20 t=0~10cm
592.589
592.681
592.588
2.00%
H.W.L
1/755 (0.001324)
1/757 (0.001321)
DL=590.00
カットオフ
591.042
590.730
現況三面張水路
プレキャストボックスカルバート B2000×H1300・L=14035m
FT B2000×H1300
P398.4
P405.3
P412.2
道路縦断面図
P405.3

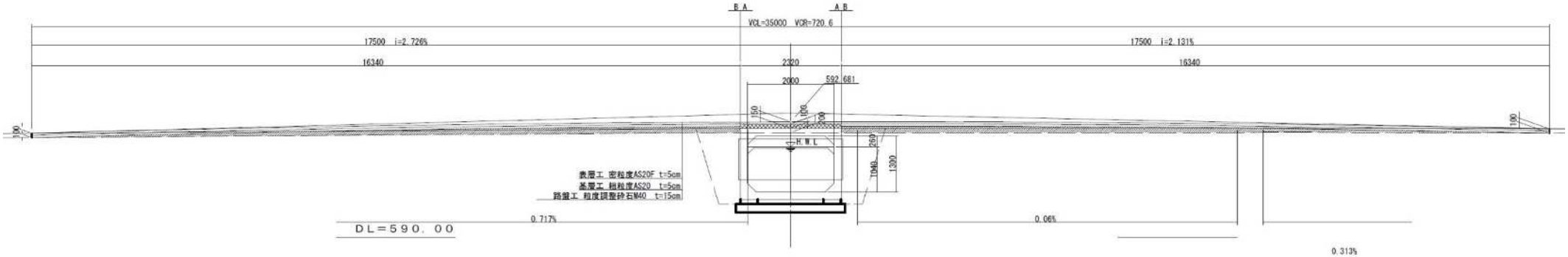
B.A.
A.B
VCL=35000 VCR=720.6
17500 i=2.726%
17500 i=2.131%
16340
2320
2000
592.681
H.W.L
表層工 密粒度AS20F t=5cm
基層工 粗粒度AS20 t=5cm
路盤工 粒度調整砕石M40 t=15cm
0.717%
0.06%
DL=590.00
0.313%

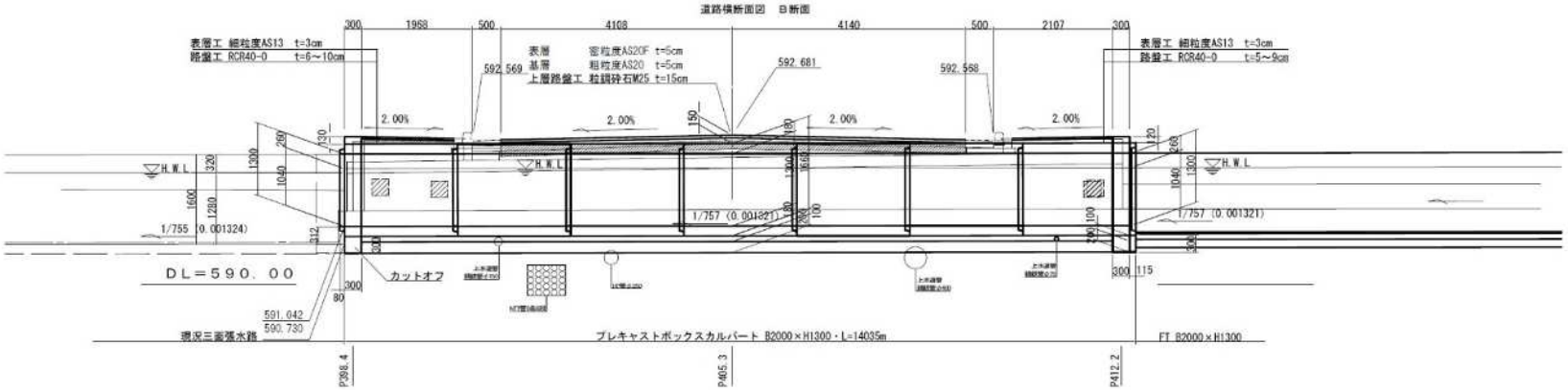
道路横断面図 B断面
表層工 細粒度AS13 t=3cm
路盤工 RCR40-0 t=6~10cm
表層工 細粒度AS13 t=3cm
路盤工 RCR40-0 t=5~9cm
表層 密粒度AS20F t=5cm
基層 粗粒度AS20 t=5cm
上層路盤工 粒調砕石M25 t=15cm
592.569
592.681
592.568
2.00%
H.W.L
1/755 (0.001324)
1/757 (0.001321)
DL=590.00
カットオフ
591.042
590.730
現況三面張水路
プレキャストボックスカルバート B2000×H1300・L=14035m
FT B2000×H1300
P398.4
P405.3
P412.2

暗渠工部構造物取壊し　　数量集計表				（夜間）
名　　称	規　　格	単位	計　　算　　式	数量
無筋構造物取壊し・運搬	無筋コンクリート	m^3	1.09+1.00=2.09	2.09
鉄筋構造物取壊し・運搬	鉄筋コンクリート	m^3	17.44	17.44
2次製品(有筋)取壊し・運搬	２次製品（有筋）	m^3	2.80+2.56=5.36	5.36
車道部舗装版取壊し	密粒度Ast=10cm	m^2	285.665	285.67
車道部舗装版取壊し運搬	As　t=10cm	m^3	285.665*0.10=28.567	28.57
舗装版切断	t=10cm	m	8.41+8.17+9.01+6.77=32.36	32.36
処分量				
無筋コンクリート	2.35t/m^3	t	2.09*2.35=4.91	4.91
鉄筋コンクリート	2.50t/m^3	t	17.44*2.50=43.60	43.6
2次製品(有筋)	2.50t/m^3	t	5.36*2.50=13.40	13.4
密粒度AS	2.35t/m^3	t	28.57*2.35=67.140	67.14
区画線設置工　ペイント式	機械費・労務費のみ	m	9.70*105=	1020
実線　白　15cm	材料費のみ	m	35.0*3=105.0	105
ペイント式	機械費・労務費のみ	m	9.70*35=	340
実線　黄　15cm	材料費のみ	m	35.0	35
溶融式	機械費・労務費のみ	m	9.70*48=	470
ｾﾞﾌﾞﾗ　15cm	材料費のみ	m	(平均長)1.9*25本=47.5	48
			α=1/(105/3000+35/3000+48/850)=	9.70
規制標識撤去設置	W850L1500H1000	箇所		1.0

暗渠工部構造物取壊し　　数量集計表　　(昼間)

名　　称	規　　格	単位	計　　算　　式	数量
無筋構造物取壊し・運搬	無筋コンクリート	m^3	1.16+0.58=1.74	1.74
鉄筋構造物取壊し・運搬	鉄筋コンクリート	m^3	4.26+3.55+3.46=11.27	11.27
2次製品(有筋)取壊し・運搬	２次製品（有筋）	m^3	2.39	2.39
車道部舗装版取壊し	密粒度Ast=5cm	m^2	4.823+4.794=9.617	9.62
歩道部舗装版取壊し	細粒度Ast=3cm	m^2	45.339+43.594=88.933	88.93
車道部舗装版取壊し運搬	As　t=5cm	m^3	(4.823+4.794)*0.05=0.481	0.48
歩道部舗装版取壊し運搬	As　t=3cm	m^3	(45.339+43.594)*0.03=2.668	2.67
舗装版切断	t=5cm	m	9.90+10.20=20.10	20.10
舗装版切断	t=3cm	m	1.47+0.64+1.21+0.08+1.50 +1.34+1.38+0.76+1.09+1.72=11.19	11.19
処分量				
無筋コンクリート	2.35t/m^3	t	1.74*2.35=4.09	4.09
鉄筋コンクリート	2.50t/m^3	t	11.27*2.50=28.18	28.18
2次製品(有筋)	2.50t/m^3	t	2.39*2.50=5.98	5.98
密粒度AS	2.35t/m^3	t	0.48*2.35=1.128	1.13
細粒度AS	2.15t/m^3	t	2.67*2.15=5.741	5.74
転落防止柵再利用撤去設置	門型L2500	m	2.50+2.50	5.0

暗渠工部構造物取壊し　　数量計算書				（夜間）
名　　称	規　　格	単位	計　　算　　式	数量
①組合せL型側溝	無筋コンクリート	㎥	0.032*34.1=1.091	1.09
②組合せL型側溝	無筋コンクリート	㎥	0.032*31.2=0.998	1.00
①'歩車道境界ブロックA種	2次製品(有筋)	㎥	0.082*34.1=2.796	2.80
②'歩車道境界ブロックA種	2次製品(有筋)	㎥	0.082*31.2=2.558	2.56
⑧現場打ボックスカルバート2000×700	鉄筋コンクリート	㎥	1.264*13.80=17.443	17.44
集計				
①②	無筋コンクリート	㎥	1.09+1.00=2.09	2.09
⑧	鉄筋コンクリート	㎥	17.44	17.44
①'②'	2次製品(有筋)	㎥	2.80+2.56=5.36	5.36
車道部舗装版取壊し	密粒度Ast=10㎝	㎥	285.665*0.10=28.567	28.57
舗装版切断	t=10㎝	m	8.41+8.17+9.01+6.77=32.36	32.36
処分量				
無筋コンクリート	2.35t/㎥	t	2.09*2.35=4.91	4.91
鉄筋コンクリート	2.50t/㎥	t	17.44*2.50=43.60	43.60
2次製品(有筋)	2.50t/㎥	t	5.36*2.50=13.40	13.40
密粒度AS	2.35t/㎥	t	28.57*2.35=67.140	67.14

暗渠工部構造物取壊し　　数量計算書				（昼間）
名　　称	規　　格	単位	計　　算　　式	数量
③自由勾配側溝300×900	2次製品(有筋)	m^3	0.239*10.0=2.390	2.39
④場所打U型300×970	鉄筋コンクリート	m^3	0.426*10.0=4.260	4.26
⑤場所打U型300×1030	鉄筋コンクリート	m^3	0.444*8.0=3.552	3.55
⑥場所打U型300×990	鉄筋コンクリート	m^3	0.432*8.0=3.456	3.46
⑦⑦'既設水路	無筋コンクリート	m^3	1.130*0.70+0.460*0.80=1.159	1.16
⑨舗装止めコンクリート	無筋コンクリート	m^3	0.058*10.0=0.580	0.58
集計				
⑦⑦'⑨	無筋コンクリート	m^3	1.16+0.58=1.74	1.74
④⑤⑥	鉄筋コンクリート	m^3	4.26+3.55+3.46=11.27	11.27
③	2次製品(有筋)	m^3	2.39	2.39
車道部舗装版取壊し	密粒度Ast=5cm	m^3	(4.823+4.794)*0.05=0.481	0.48
歩道部舗装版取壊し	細粒度Ast=3cm	m^3	(45.339+43.594)*0.03=2.668	2.67
舗装版切断	t=5cm	m	9.90+10.20=20.10	20.10
舗装版切断	t=3cm	m	1.47+0.64+1.21+0.08+1.50 +1.34+1.38+0.76+1.09+1.72=11.19	11.19
処分量				
無筋コンクリート	2.35t/m^3	t	1.74*2.35=4.09	4.09
鉄筋コンクリート	2.50t/m^3	t	11.27*2.50=28.18	28.18
2次製品(有筋)	2.50t/m^3	t	2.39*2.50=5.98	5.98
密粒度AS	2.35t/m^3	t	0.48*2.35=1.128	1.13
細粒度AS	2.15t/m^3	t	2.67*2.15=5.741	5.74

交通誘導員作業日数算出（交通誘導を要する工種）　（夜間）

No.1

工　種	種　別	細　別	規　格			計　算　式	設計量	作業日当り標準作業量	施工日数	摘　要
土工	床堀		土砂，標準，無し，無し				74.9	220 m3／日	0.3 日	
	埋戻(砕石)		小規模				35.9	40 m3／日	0.9 日	
	基面整正						56.7	50 m2／日	1.1 日	
函渠工	BOX B2000×H1300		2.0－④				14.0	4 m／日	3.5 日	
	プレキャスト基礎版	U型側溝布設工代用	L=2.0m，1,000kg／個以下				26.6	43 m／日	0.6 日	
	基礎砕石	t=10cm					20.2	155 m2／日	0.1 日	
		t=20cm					32.2	155 m2／日	0.2 日	
	ｳｲﾝｸﾞ部ｺﾝｸﾘｰﾄ		無筋・鉄筋構造物	人力打設	10m3未満		1.59	4 m3／日	0.4 日	
	型枠		無筋・鉄筋構造物				11.7	38 m2／日	0.3 日	
	鉄筋		差筋及び杭頭処理				0.07	3.5 t／日	0.0 日	
排水工	組合せL型側溝		各種(600mm以下，50kg未満)	ブロック＋基礎砕石＋均しｺﾝｸﾘｰﾄ			59.4	31 m／日	1.9 日	
舗装復旧工	車道部	基層　(平均)t=5cm	基層(車道・路肩部)	1.4m以上　70mm以下			21.5	2300 m2／日	0.0 日	
		基層　t=5cm	基層(車道・路肩部)	1.4m以上　70mm以下			264.7	2300 m2／日	0.1 日	
		表層　t=5cm	表層(車道・路肩部)	1.4m以上　70mm以下			286.2	2300 m2／日	0.1 日	
路盤工	車道部	上層路盤	車道・路肩部施工	上層路盤(粒度調整砕石)			264.7	1110 m2／日	0.2 日	
構造物取壊し(夜間)	無筋コンクリート		無筋構造物	機械施工			2.1	20 m3／日	0.1 日	
	鉄筋コンクリート		鉄筋構造物	機械施工			22.8	10 m3／日	2.3 日	
舗装版取壊し(夜間)	t=10cm		無し，必要	15cm以下			285.7	260 m2／日	1.1 日	
舗装版切断(夜間)	t=10cm		15cm以下				32.4	240 m／日	0.1 日	
								計	13.3 日	

交通誘導員作業日数算出（交通誘導を要する工種）

No.2

工　種	種　別	細　別	規　格			計　算　式	設計量	作業日当り 標準作業量	施工 日数	摘　要
0			ペイント式	実線　白線　加熱式　15cm			105.0	3000 m／日	0.0 日	
				実線　黄線　加熱式　15cm			35.0	3000 m／日	0.0 日	
			溶融式	ｾﾞﾌﾞﾗ　白線　15cm			48.0	850 m／日	0.1 日	
付帯工	規制標識撤去設置		標識柱撤去	片持式	400kg未満		1.0	12 基／日	0.1 日	
			基礎撤去	ｺﾝｸﾘｰﾄ基礎			1.0	2 基／日	0.5 日	
			標識柱設置	片持式	400kg未満		1.0	6 基／日	0.2 日	
			基礎撤去	基礎ｺﾝｸﾘｰﾄ容量	4.0m3未満		1.0	8 基／日	0.1 日	
仮設工	仮設排水管設置		波・網状管	450～600			25.0	150 m／日	0.2 日	
	仮設排水管撤去						25.0	300 m／日	0.1 日	
	大型土のう設置		製作・設置				1	36 袋／日	0.0 日	
	大型土のう撤去		撤去				1	144 袋／日	0.0 日	
	土のう工		仕拵，積立，撤去				9	95 袋／日	0.1 日	
	敷鉄板設置・撤去		設置				28	1000 m2／日	0.0 日	
			撤去				28	1000 m2／日	0.0 日	
	仮舗装	t=3cm	表層(歩道部)	1.4m未満　50mm以下			61.2	940 m2／日	0.1 日	
	仮舗装版破砕	t=3cm	無し，必要	15cm以下			61.2	260 m2／日	0.2 日	
								計	1.7 日	
								合計	15.0 日	
				n	15		×	1.2 ＝	18 日	

交通誘導員作業日数算出（交通誘導を要する工種）

（昼間）

No.1

工　種	種　別	細　別	規　格			計　算　式	設計量	作業日当り標準作業量	施工日数	摘　要
三面張水路工	コンクリート		無筋・鉄筋構造物	人力打設	10m3未満		0.9	4 m3／日	0.2 日	
	型枠		無筋・鉄筋構造物				1.8	38 m2／日	0.0 日	
排水工	自由勾配側溝300×900		L=2,000㎜	1,000kg／個以下			4.0	27 m／日	0.1 日	
	自由勾配側溝300×1000		L=2,000㎜	1,000kg／個以下			16.0	27 m／日	0.6 日	
	自由勾配側溝400×900		L=2,000㎜	1,000kg／個以下			2.0	27 m／日	0.1 日	
	自由勾配側溝400×1000		L=2,000㎜	1,000kg／個以下			14.0	27 m／日	0.5 日	
	自由勾配側溝300甲蓋(L500)		コンクリート・鋼製	40kg／枚以下			20	210 枚／日	0.1 日	
	自由勾配側溝400甲蓋(L500)		コンクリート・鋼製	40を超え170kg／枚以下			16	130 枚／日	0.1 日	
舗装復旧工	歩道部	表層　t=3cm	表層(歩道部)	1.4m以上　70㎜以下			82.8	940 m2／日	0.1 日	
	駐車場部	表層　t=5cm	表層(歩道部)	1.4m未満　50㎜以下			9.6	250 m2／日	0.0 日	
	地先境界ブロック		Ｂ・Ｃ種	ブロック＋基礎砕石＋均しｺﾝｸﾘｰﾄ			10.0	28 m／日	0.4 日	
路盤工	歩道部	路盤工	歩道施工	下層路盤及び上層路盤			82.8	268 m2／日	0.3 日	
構造物取壊し	無筋コンクリート		無筋構造物	機械施工			1.7	20 m3／日	0.1 日	
	鉄筋コンクリート		鉄筋構造物	機械施工			13.7	10 m3／日	1.4 日	
舗装版取壊し(昼間)	t=3～5cm		無し，不要	10cm以下			98.6	810 m2／日	0.1 日	
舗装版切断(昼間)	t=5cm		15cm以下				31.3	240 m／日	0.1 日	
付帯工	横断防止柵撤去再設置		撤去工　門型	ｺﾝｸﾘｰﾄ建込用			5.0	340 m／日	0.0 日	
			設置工　門型	ｺﾝｸﾘｰﾄ建込用			5.0	175 m／日	0.0 日	
								計	4.2 日	
				n	4		×	1.2 ＝	5 日	

仮　設　工　集　計　表

No.1

名称（工種・種別・細別・規格）				計算式	単位	数量	摘要
仮排水管	暗渠排水管　φ700㎜	ﾀﾞﾌﾞﾙ管	高密度ﾎﾟﾘｴﾁﾚﾝ管	L=25.0	m	25.0	
	水替工	φ50㎜		(水替日数より)	日	12	
	据付・撤去			n=1	現場	1	
	大型土のう製作・設置			n=1	袋	1	
	大型土のう撤去			n=1	袋	1	
	土のう工	仕拵・積立・撤去		n=9	袋	9	
	敷鉄板設置・撤去		6回転用　Box小口止め	A=1.524*3.048*6=	m2	28	
	敷鉄板賃料	22*1524*3048	土工、取壊し～函渠工まで	n=1	枚	1	
	仮舗装	t=3cm	(Box横断部)　W4,600×L13,300	A=4.60*13.3=61.2	m2	61.2	
	仮舗装破砕			A=4.60*13.3=61.2	m2	61.2	
	仮舗装殻運搬			V=61.2*0.03=1.8	m3	2	
	仮舗装殻処分			W=1.8*2.3=4.1	t	4	

水替工日数算出（水替を要する工種）

No.1

工　種	種　別	細　別	規　格			計　算　式	設計量	作業日当り標準作業量	施工日数	摘　要
土工	床堀		土砂，標準，無し，無し				74.9	220 m3／日	0.3 日	
	埋戻(砕石)		小規模				35.9	40 m3／日	0.9 日	
	基面整正						56.7	50 m2／日	1.1 日	
函渠工	BOX B2000×H1300		2.0－④				14.0	4 m／日	3.5 日	
	プレキャスト基礎版	U型側溝布設工代用	L=2.0m，1,000kg／個以下				26.6	43 m／日	0.6 日	
	基礎砕石	t=10cm					20.2	155 m2／日	0.1 日	
		t=20cm					32.2	155 m2／日	0.2 日	
	ｳｲﾝｸﾞ部ｺﾝｸﾘｰﾄ		無筋・鉄筋構造物	人力打設	10m3未満		1.59	4 m3／日	0.4 日	
	型枠		無筋・鉄筋構造物				11.7	38 m2／日	0.3 日	
	鉄筋		差筋及び杭頭処理				0.07	3.5 t／日	0.0 日	
三面張水路工	コンクリート		無筋・鉄筋構造物	人力打設	10m3未満		0.93	4 m3／日	0.2 日	
	型枠		無筋・鉄筋構造物				1.83	38 m2／日	0.0 日	
構造物取壊し	無筋コンクリート		無筋構造物	機械施工			2.1	20 m3／日	0.1 日	
	鉄筋コンクリート		鉄筋構造物	機械施工			22.8	10 m3／日	2.3 日	
								合計	10.0 日	
				n	10		×	1.2 ＝	12 日	

鉄板日数算出（鉄板を要する工種）

No.1

工　種	種　別	細　別	規　格			計　算　式	設計量	作業日当り 標準作業量	施工 日数	摘　要
土工	床堀		土砂，標準，無し，無し				74.9	220 m3／日	0.3 日	
	埋戻(砕石)		小規模				35.9	40 m3／日	0.9 日	
	基面整正						56.7	50 m2／日	1.1 日	
函渠工	BOX B2000×H1300		2.0－④				14.0	4 m／日	3.5 日	
	プレキャスト基礎版	U型側溝布設工代用	L=2.0m，1,000kg／個以下				26.6	43 m／日	0.6 日	
	基礎砕石	t=10cm					20.2	155 m2／日	0.1 日	
		t=20cm					32.2	155 m2／日	0.2 日	
	ｳｲﾝｸﾞ部ｺﾝｸﾘｰﾄ		無筋・鉄筋構造物	人力打設	10m3未満		1.59	4 m3／日	0.4 日	
	型枠		無筋・鉄筋構造物				11.7	38 m2／日	0.3 日	
	鉄筋		差筋及び杭頭処理				0.07	3.5 t／日	0.0 日	
構造物取壊し	無筋コンクリート		無筋構造物	機械施工			2.1	20 m3／日	0.1 日	
	鉄筋コンクリート		鉄筋構造物	機械施工			17.4	10 m3／日	1.7 日	
								合計	9.2 日	
				n	9		×	1.2 ＝	11 日	